ÁGUILA

Condensador enfriado por aire

Capacidades de enfriamiento: de 59 a 1354 MBH (17 a 397 Kw)
Capacidades de calefacción: de 64 a 1462 MBH (19 a 428 Kw)

VEB-D (Interior)

ACCS (Exterior)

HEB-D (Interior)

R407C

DUNHAM-BUSH®

Products that perform...By people who care

NOMENCLATURA

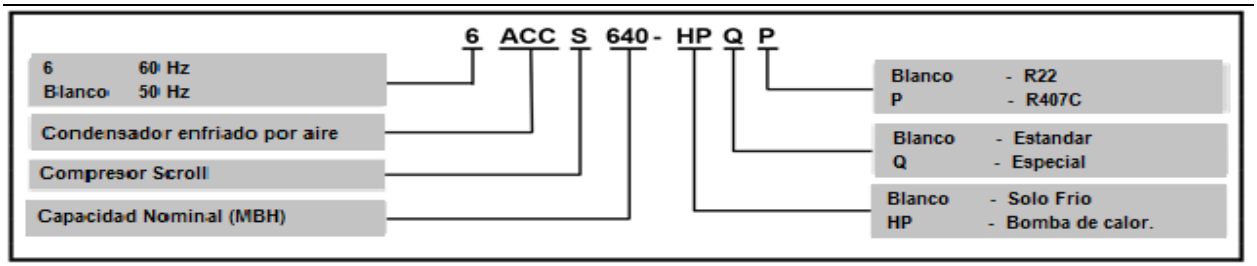

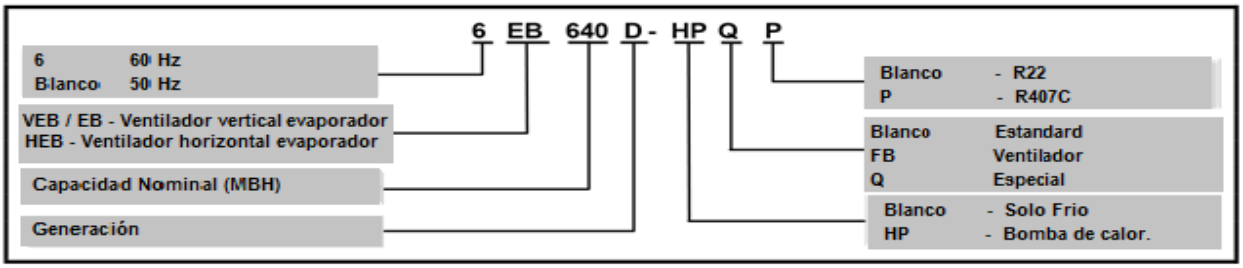

UNIDADES DE CONDENSACIÓN ENFRIADAS AL AIRE

DESCRIPCIÓN GENERAL

La serie ACCS con nuevas características es adecuada para aplicaciones de hoteles, oficinas, hospitales, escuelas, fábricas y supermercados. Las series compactas y de poco ruido se prueban completamente contra fugas, se evacuan, se deshidratan y se cargan con nitrógeno seco para mantener la "sequedad" del sistema antes de las conexiones de las tuberías de campo.

COMPRESOR(S) SCROLL

Confiabilidad

Diseño de desplazamiento sin contacto que minimiza la fricción, aumenta la eficiencia volumétrica y reduce la vibración, lo que prolonga la vida útil. Motor enfriado con refrigerante de la succión.

Bajo consumo de energía:

- Alto EER.
- No se requiere calentador de carter.

AISLAMIENTO DE MOTOR VENTILADOR CONDENSADOR DE CLASE F (ACCS 108 y superior)

- Margen de seguridad adicional y mayor vida útil del motor incluso en condiciones de funcionamiento extremas.
- La construcción IP 55 garantiza una protección adicional del motor La baja velocidad del motor a
- 950 rpm garantiza un funcionamiento silencioso del ventilador del condensador..

COMPRESOR TANDEM (ACCS 640 y superior)

Para unidades de condensación, siempre dos compresores son conectados en tándem, para reducir los circuitos de refrigerante a 3 o 4 y así reducir el costo de mano de obra y materiales para las conexiones de tuberías de campo.

MULTIPLE COMPRESOR (ACCS 220 y superior)

.Al desconectar la operación del (de los) compresor (es) para que coincida con la carga del edificio, no se desperdicia energía cuando la carga de la habitación requiere una menor capacidad de enfriamiento.

UNIDADES DE CONDENSACIÓN ENFRIADAS POR AIRE

CONDENSADOR EFICIENTE

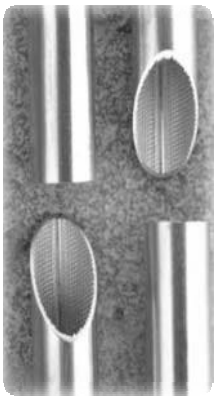

- Fila escalonada de 3/8 " [9.5mm] Los tubos con ranura interior con 25 a 30% más de área de superficie garantizan una mejor transferencia de calor.
- Mecánicamente expandido en aletas de aluminio corrugado formadas a troquel.
- Circuito de subenfriamiento integral para maximizar la eficiencia.
- Prueba de fugas y presión a 450 psig [31 bar].

CIRCUITO DE REFRIGERANTE SIN FUGAS COMPROBADO.

- Prueba de fugas y presión a 450 psig [31 bar].
- Puertos de presión se proporcionan en la descarga, líquido y línea de succión
- Evacuado, deshidratado y presurizado con nitrógeno seco para fines de almacenamiento y envío.

CONTROL DE SEGURIDAD

- Recorte de presión alta-baja para proteger el compresor de una presión de descarga alta y fugas del sistema.

CAJA

- Construido de acero galvanizado de grueso calibre.
- Los paneles son con pintura en polvo para un excelente acabado, resistencia a la intemperie y resistencia a la corrosión.

UNIDADES EVAPORADORAS PARA DUCTOS

DESCRIPCION GENERAL

Las unidades de evaporador-ventilador ducto; cada uno consta de un serpentín de evaporador, un ventilador centrífugo de curvatura hacia adelante completo con paquete de transmisión y filtros encerrado en un solo gabinete de acero rígido aislado de fibra de vidrio; se empacan completamente de fábrica para proporcionar una mayor flexibilidad a los propietarios de edificios, consultores, arquitectos e instaladores. Esta flexibilidad incluye;

- Una amplia gama de tamaños de modelo que cubren capacidades de enfriamiento de 59 a 1327 MBH [17 a 389 kW]; y el tamaño de cada modelo también tiene una amplia gama de tasas de flujo de aire (cfms) que cubren una amplia banda de presión estática para satisfacer casi todas las demandas del sistema.
- Excepto por HEB 68DP a HEB 95DP, que están diseñados especialmente para aplicaciones de techo con conductos, todos los demás tamaños permiten flexibilidad para la descarga de aire horizontal o para las conexiones de conductos verticales de descarga de aire.
- Todas las unidades se pueden proporcionar con conexiones de tuberías de mano izquierda o derecha. A excepción de HEB 68DP a HEB 95DP, que son de accionamiento directo, todas las unidades también pueden ser de motor izquierdo o derecho para facilitar la instalación en el sitio. Esto debe especificarse en el momento de la entrada de la orden a fábrica.

EFICIENTE SERPENTIN EVAPORADOR

- Válvula de expansión térmica independiente con egualador externo para un mejor control del refrigerante y una condición de carga más amplia.
- Pruebas presión y Fuga a 450 psig [31 bar].
- Evacuado, deshidratado y cargado con nitrógeno seco.

- **PAQUETE DE TRANSMISIÓN Y VENTILADOR (HEB 108D a EB 1520D, VEB 108D a 250D**)

- El paquete de transmisión accionado por correa ofrece flexibilidad en varias velocidades de flujo de aire y varias aplicaciones de presión estática.

- Ventiladores dobles de doble ancho y doble entrada (certificados por AMCA) reducen el nivel de ruido y eliminan la necesidad de una transición común y eliminan el desequilibrio del aire.

CAJA

- Construida en acero laminado en frío de hoja gruesa y aislada con 1/2 "[13 mm] de espesor x 1 1/2 lb / ft³ [24 kg / m³] (hasta EB 760DP) y 1" [25 mm] x 1 1/2 lb / ft³ [24kg / m³] (EB 800DP y superior) fibra de vidrio linacustica
- Pintura electrostática en polvo con recubrimiento estético para proporcionar un excelente acabado, resistencia a la intemperie y resistencia a la corrosión.
- Paneles extraíbles en el lado izquierdo y derecho de la unidad para proporcionar acceso a partes y componentes críticos.

FILTROS

Carga lateral de filtros de 1 "[25 mm] de espesor - de ambos lados elimina la apertura innecesaria del conducto en el sit

ACCESORIOS OPCIONALES

- Arrancadores con cable de fábrica DOL para compresores y motores de ventiladores. Transformador automático para compresores.
- Valve Válvulas de cierre por succión, válvula (s) de cierre de descarga y válvula (s) de cierre de líquido.
- Fan de la puesta en escena de múltiples ventiladores para la presión de la cabeza controlar.
- Termostáto
- Aletas hidrofílicas, aletas de cobre para una mejor resistencia a la corrosión
- Filtro Secador de línea de líquido y mirilla.
- Gas caliente por paso para baja carga y bajas condiciones ambientales.
- Serpentines de calefacción de agua caliente.
- Calefactores eléctricos.
- Refrigerante opcional R22

ESPECIFICACIONES FISICAS.

UNIDADES CONDENSADORAS ENFRIADAS CON AIRE 60 Hz

Modelo	Compresor					Serpentin condensador			Ventiladores de condensador		Peso aproximado
	Cant.	Suministro Electrico	MRA	LRA	NRA	Area frontal ft²	Hileras-Aletas Solo Frio	Hileras-Aletas Bomba de Calor	Motor HP (Cant.)	Motor FLA (Cant.)	(lbs)
6ACCS 68	1	460-3-60Hz	-	1x56.0	1x8.2	10.5	2 /14	3/12	5/8(2)	1.6(2)	390
6ACCS 81	1	460-3-60Hz	-	1x45.0	1x9.7	12	2/14	3/12	5/8(2)	1.6(2)	396
6ACCS 95	1	460-3-60Hz	1x15.0	1x101.0	1x11.0	12	2/16	3/12	5/8(2)	1.6(2)	400
6ACCS 108	1	460-3-60Hz	1x15.6	1x95.0	1x12.8	15.3	2/14	3/12	5/8(1)	1.6(1)	450
6ACCS 125	1	460-3-60Hz	1x16.8	1x114.0	1x14.1	15.3	2/16	3/12	5/8(1)	1.6(1)	480
6ACCS 145	1	460-3-60Hz	1x19.6	1x125.0	1x16.3	15.3	3/14	4/12	5/8(1)	1.6(1)	500
6ACCS 160	1	460-3-60Hz	1x22.3	1x125.0	1x18.2	17.2	2/16	3/12	5/8(2)	1.6(2)	780
6ACCS 190	1	460-3-60Hz	1x25.6	1x150.0	1x20.8	17.2	3/12	3/12	5/8(2)	1.6(2)	840
6ACCS 220	1	460-3-60Hz	1x30.0	1x179.0	1x26.5	20.7	3/12	3/12	5/8(2)	1.6(2)	900
6ACCS 250	2	460-3-60Hz	2x16.8	2x114.0	2x14.1	20.7	3/16	4/12	5/8(2)	1.6(2)	930
6ACCS 290	2	460-3-60Hz	2x19.6	2x125.0	2x16.3	20.7	4/14	5/12	5/8(2)	1.6(2)	990
6ACCS 320	2	460-3-60Hz	2x22.3	2x125.0	2x18.2	32	3/16	4/12	5/8(3)	1.6(3)	1450
6ACCS 380	2	460-3-60Hz	2x25.6	2x150.0	2x20.8	37.3	3/16	4/12	5/8(3)	1.6(3)	1600
6ACCS 435	2	460-3-60Hz	2x30.0	2x179.0	2x26.5	37.3	4/16	5/12	5/8(3)	1.6(3)	1800
6ACCS 480	3	460-3-60Hz	3x25.0	3x125.0	3x18.2	48.8	3/14	4/12	5/8(4)	1.6(4)	2493
6ACCS 510	3	460-3-60Hz	3x25.6	3x150.0	3x20.8	48.8	3/16	4/12	5/8(4)	1.6(4)	2587
6ACCS 570	3	460-3-60Hz	2x27.0 1x34.0	2x150.0 1x179.0	2x20.8 1x26.5	48.8	4/14	5/12	5/8(4)	1.6(4)	2680
6ACCS 640	3	460-3-60Hz	3x34.0	3x179.0	3x26.5	66	4/16	5/12	1 1/2(3)	2.5(3)	3333
6ACCS 700	4	460-3-60Hz	4x27.0	4x150.0	4x20.8	68	4/16	5/12	1 1/2(3)	2.5(3)	3373
6ACCS 760	4	460-3-60Hz	2x25,6 2x30.0	2x150.0 2x179.0	2x20.8 2x26.5	72	4/16	5/12	1 1/2(3)	2.5(3)	3456
6ACCS 800	4	460-3-60Hz	4x30.0	4x179.0	4x26.5	94	3/16	4/12	1 1/2(4)	2.5(4)	4671
6ACCS 890	5	460-3-60Hz	5x27.0	5x150.0	5x20.8	94	4/14	5/12	1 1/2(4)	2.5(4)	4700
6ACCS 960	6	460-3-60Hz	6x25.0	6x125.0	6x18.2	94	4/16	5/12	1 1/2(4)	2.5(4)	4843
6ACCS 1020	6	460-3-60Hz	6x27.0	6x150.0	6x20.8	123	3/16	4/12	1 1/2(6)	2.5(6)	5900
6ACCS 1140	6	460-3-60Hz	4x27.0 2x34.0	4x150.0 2x179.0	4x20.8 2x26.5	123	4/14	5/12	1 1/2(6)	2.5(6)	6028
6ACCS 1340	6	460-3-60Hz	6x30.0	6x179.0	6x26.5	129	4/16	5/12	1 1/2(6)	2.5(6)	6700
6ACCS 1520	8	460-3-60Hz	6x27.0 2x34.0	6x150.0 2x179.0	6x20.8 2x26.5	129	4/16	5/12	1 1/2(6)	2.5(6)	6819

Notas: 1.) Los motores del ventilador del condensador para 6ACCS 108 a 1520 son para suministro eléctrico de 460V-3-60Hz.
Los motores de ventilador de condensador para ACCS 68 a 95 son para suministro eléctrico de 230V-1-60Hz.
2.) Mínimo - Máximo voltaje es 360V-440V.2.)
3.) MRA – Amperaje máximo de trabajo.
4.) LRA - Amperaje a rotor bloqueado.
5.) NRA – Amperaje nominal de trabajo.
6.) FLA – Amperaje a plena carga.

ESPECIFICACIONES FISICAS.

UNIDADES DE VENTILADOR EVAPORADOR 60 Hz

Modelo	Sección del Ventilador						Serpentin Evaporador		Filtros	Aprox.	Conexión Succión		Conexión Liquido	
	Ventilador		Motor			Ventilador		Frente		Operando				
	Cant.	Tamaño Estandar (Cant.)	Max HP	FLA	LRA	Min-Max CFM	profundidad Filas	Area ft²	Tamaño Pulg. (Cant.)	Peso lbs	Cant.	Tamaño Pulg.	Cant.	Tamaño Pulg.
6HEB 68D-HP	1	DD 10x10	0.75	5.6	-	1350 2700	3	4.5	16x20x1(2)	260	1	7/8	1	3/8
6HEB 81D-HP	1	DD 10x10	1	6.5	-	1350 2700	3	4.5	16x20x1(2)	275	1	7/8	1	1/2
6HEB 95D-HP	1	DD 12x12	1	6	-	1500 3000	3	5	20x20x1(2)	340	1	1 1/8	1	1/2
6VEB/ 6HEB 108D-HP	1	DD 12x12	4	6.4	43.9	2170 4330	3	7.2	20x25x1(1) 25x25x1(1)	360	1	1 1/8	1	1/2
6VEB/ 6HEB 125D-HP	1	DD 12x12	4	6.4	43.9	2170 4330	3	7.2	20x25x1(1) 25x25x1(1)	380	1	1 3/8	1	1/2
6VEB/ 6HEB 145D-HP	1	DD 12x12	4	6.4	43.9	2170 4330	4	7.2	20x25x1(1) 25x25x1(1)	400	1	1 3/8	1	5/8
6VEB/ 6HEB 160D-HP	1	15x15	5.5	8.3	59.4	2800 5600	3	9.3	25x25x1(2)	470	1	1 3/8	1	5/8
6VEB/ 6HEB 190D-HP	1	15x15	5.5	8.3	59.4	2800 5600	3	9.3	25x25x1(2)	500	1	1 5/8	1	5/8
6VEB/ 6HEB 220D-HP	1	15x15	10	14.9	109	3960 7930	3	13	20x25x1(1) 25x25x1(2)	500	2	1 1/8	2	1/2
6VEB/ 6EB 250D-HP	1	15x15	10	14.9	109	3900 7790	3	13	20x25x1(1) 25x25x1(2)	680	2	1 3/8	2	1/2
6EB 290D-HP	1	18x13	15	21.5	153	4958 9917	3	17.5	16x25x1(3) 20x25x1(3)	900	2	1 3/8	2	5/8
6EB 320D-HP	1	18x13	15	21.5	153	4958 9917	4	17.5	16x25x1(3) 20x25x1(3)	920	2	1 3/8	2	5/8
6EB 380D-HP	1	18x18	15	21.5	153	6417 12833	3	22.5	20x25x1(3) 25x25x1(3)	1100	2	1 5/8	2	5/8
6EB 435D-HP	1	450x450	15	21.5	153	6417 12833	3	22.5	20x25x1(3) 25x25x1(3)	1150	3	1 3/8	3	5/8
6EB 480D-HP	1	500x500	20	29.2	210	8750 17500	3	30	20x25x1(9)	1450	3	1 3/8	3	5/8
6EB 510D-HP	1	500x500	20	29.2	210	8750 17500	3	30	20x25x1(9)	1520	2 1	1 3/8 1 5/8	3	5/8
6EB 570D-HP	1	500x500	20	29.2	210	8750 17500	3	30	20x25x1(9)	1600	3	1 5/8	3	5/8
6EB 640D-HP	1	560x560	30	41.2	289	10208 20410	3	35	20x25x1(3) 25x25x1(6)	1820	2	1 5/8	2	7/8
6EB 700D-HP	1	560x560	30	41.2	289	10208 20410	4	35	20x25x1(3) 25x25x1(6)	1860	1 1	1 5/8 2 1/8	2	7/8
6EB 760D-HP	1	560x560	30	41.2	289	10208 20410	4	35	20x25x1(3) 25x25x1(6)	1900	2	2 1/8	2	7/8
6EB 800D-HP	1	630x630	40	55.6	395	14625 29250	3	48.8	16x20x1(4) 16x25x1(4) 20x25x1(4) 25x25x1(4)	2100	2 1	1. 5/8 1.3/8	2 1	7/8 5/8
6EB 890D-HP	1	630x630	40	55.6	395	14625 29250	3	48.8	16x25x1(8) 25x25x1(8)	2180	2 1	1 5/8 2 1/8	2 1	7/8 5/8
6EB 960D-HP	1	630x630	40	55.6	395	16250 32500	3	54.2	16x25x1(8) 25x25x1(8)	2250	3	1 5/8	3	7/8
6EB 1020D-HP	1	710x710	40	55.6	395	16250 32500	3	54.2	16x25x1(8) 25x25x1(8)	2340	2 1	1 5/8 2 1/8	3	7/8
6EB 1140D-HP	1	710x710	40	55.6	395	16250 32500	4	54.2	16x25x1(8) 25x25x1(8)	2400	3	2 1/8	3	7/8
6EB 1340D-HP	1	800x800	50	67.4	489	23480 46950	3	78.3	20x25x1(24)	3500	3 1	1 5/8 2 1/8	4	7/8
6EB 1520D-HP	1	800x800	50	67.4	489	23480 46950	4	78.3	20x25x1(24)	3750	4	2 1/8	4	7/8

Nota: La fuente de alimentación para 6HEB 68D a 95D es 230-1-60hz.

LÍMITES Y FACTORES DE CORRECCIÓN

LIMITACIÓN (TEMPERATURA DEL AIRE °

		B.H.	B.S.
Interior	Maximo	85	72
	minimo	66	57
Exterior	Maximo	115	-
	minimo	66	-

FACTORES DE CORRECCIÓN

Para corregir la variación en el flujo de aire, use este multiplicador

Variación de flujo de aire	Capacidad Total	Capacidad sensible
0.8	0.960	0.900
0.9	0.980	0.950
1.0	1.000	1.000
1.1	1.015	1.045
1.2	1.025	1.090

Para corregir la altitud, use este multiplicador.

Altitud sobre el nivel del mar - ft	Capacidad de enfriamiento	
0	1	
2000	0.98	2000 0.98
3000	0.97	3000 0.97
4000	0.96	4000 0.96
5000	0.95	5000 0.95
6000	0.93	6000 0.93
7000	0.92	7000 0.92

Corregir la capacidad sensible para cambiar la bombilla seca.

Bulbo Seco	Bulbo Humedo			
	57	62	67	72
75	0.84	0.84	0.78	0.74
80	1	1	1	1
85	1.16	1.18	1.21	1.26

Nota: si la capacidad después de multiplicar lo sensible con el factor de corrección excede la capacidad total, entonces lo sensible debe ser igual al total.

CARTERA DE REFRIGERACIÓN Y CALEFACCIÓN

REFERENCIA		Hz	CAPACIDAD	
			MBH	kW
ACCS 68	Enfriamiento	50	59.2	17.3
		60	60.4	17.7
	Calefacción	50	63.9	18.7
		60	65.2	19.1
ACCS 81	Enfriamiento	50	72.6	21.3
		60	74.1	21.7
	Calefacción	50	76.9	22.5
		60	78.5	23
ACCS 95	Enfriamiento	50	83.8	24.6
		60	85.4	25
	Calefacción	50	90.5	26.5
		60	92.3	27
ACCS 108	Enfriamiento	50	97.6	28.6
		60	99.6	29.2
	Calefacción	50	105.4	30.9
		60	107.5	31.5
ACCS 125	Enfriamiento	50	109.8	32.2
		60	112	32.8
	Calefacción	50	117.6	34.5
		60	120	35.2
ACCS 145	Enfriamiento	50	127.2	37.3
		60	129.7	38
	Calefacción	50	137.4	40.3
		60	140.1	41
ACCS 160	Enfriamiento	50	146.4	42.9
		60	149.3	43.7
	Calefacción	50	158.1	46.3
		60	161.3	47.3
ACCS 190	Enfriamiento	50	165.9	48.6
		60	169.3	49.6
	Calefacción	50	179.2	52.5
		60	182.8	53.6
ACCS 220	Enfriamiento	50	195.2	57.2
		60	199.1	58.3
	Calefacción	50	210.8	61.8
		60	215	63
ACCS 250	Enfriamiento	50	219.6	64.3
		60	224	65.6
	Calefacción	50	237.2	69.5
		60	242	70.9
ACCS 290	Enfriamiento	50	253.8	74.4
		60	258.8	75.8
	Calefacción	50	274.1	80.3
		60	279.5	81.9
ACCS 320	Enfriamiento	50	292.8	85.8
		60	298.7	87.5
	Calefacción	50	316.2	92.6
		60	322.6	94.5
ACCS 380	Enfriamiento	50	341.6	100.1
		60	348.4	102.1
	Calefacción	50	368.9	108.1
		60	376.3	110.3
ACCS 435	Enfriamiento	50	380.6	111.5
		60	388.2	113.7
	Calefacción	50	411	120.4
		60	419.2	122.8

REFERENCIA		Hz	CAPACIDAD	
			MBH	kW
ACCS 480	Enfriamiento	50	424.6	124.4
		60	433.1	126.9
	Calefacción	50	458.6	134.4
		60	467.7	137
ACCS 510	Enfriamiento	50	449	131.6
		60	458	134.2
	Calefacción	50	484.9	142.1
		60	494.6	144.9
ACCS 570	Enfriamiento	50	497.8	145.9
		60	507.8	148.8
	Calefacción	50	537.6	157.5
		60	548.4	160.7
ACCS 640	Enfriamiento	50	566.1	165.9
		60	577.5	169.2
	Calefacción	50	611.4	179.1
		60	623.7	182.7
ACCS 700	Enfriamiento	50	624.6	183
		60	637	186.6
	Calefacción	50	674.6	197.7
		60	688	201.6
ACCS 760	Enfriamiento	50	673.4	197.3
		60	686.9	201.3
	Calefacción	50	727.3	213.1
		60	741.9	217.4
ACCS 800	Enfriamiento	50	722.2	211.6
		60	736.7	215.9
	Calefacción	50	780	228.5
		60	795.6	233.1
ACCS 890	Enfriamiento	50	790.6	231.6
		60	806.4	236.3
	Calefacción	50	853.8	250.2
		60	870.9	255.2
ACCS 960	Enfriamiento	50	858.9	251.7
		60	876	256.7
	Calefacción	50	937.6	274.7
		60	946.1	277.2
ACCS 1020	Enfriamiento	50	907.7	266
		60	925.8	271.3
	Calefacción	50	980.3	287.2
		60	999.9	293
ACCS 1140	Enfriamiento	50	995.5	291.7
		60	1015.4	297.5
	Calefacción	50	1075.1	315
		60	1096.6	321.3
ACCS 1340	Enfriamiento	50	1190.7	348.9
		60	1214.5	355.8
	Calefacción	50	1286	376.8
		60	1311.7	384.3
ACCS 1520	Enfriamiento	50	1327.4	388.9
		60	1354	396.7
	Calefacción	50	1433.6	420
		60	1462.3	428.5

Notas: 1) Las clasificaciones son capacidades brutas: para las capacidades netas, calcule el calor del ventilador del evaporador.
2) Modo de enfriamiento: a 80 ° F (BS), 67 ° F (BH) de aire en el evaporador y 95 ° F de temperatura ambiente en el condensador..
3) Modo de calentamiento: a 70 ° F (BS) de aire en el evaporador y 45 ° F de temperatura ambiente en el condensador.

Product that perform...By people care

CAPACIDAD DE REFRIGERACIÓN DEL SISTEMA

DATOS DE RENDIMIENTO - REFRIGERACIÓN SOLAMENTE 60 Hz

Solo Condensador Unit Modelo	Evaporador Modelo de Ventilador	Capacidad Estandar en MBH	Aire en evaporador		Capacidad de enfriamiento @ Temperatura del aire en el serpentín del condensador - ° F								
			Flujo CFM	BH Temp. °F	75			95			115		
					Total MBH[1]	Sensible MBH[2]	kW[3]	Total MBH[1]	Sensible MBH[2]	kW[3]	Total MBH[1]	Sensible MBH[2]	kW[3]
6ACCS 68P	6HEB 68DP	60.4	2000	72	67.9	37	4.4	64.2	35.2	4.7	60.4	31.9	4.9
				67	64.9	49.7	4.3	60.4	46.4	4.6	57.3	44.1	4.8
				62	59	59	4.1	55.4	55.4	4.5	52.1	52.2	4.7
6ACCS 81P	6HEB 81DP	74.1	2400	72	84.8	46.3	5.3	80.1	44	5.7	75.4	39.8	6.0
				67	81	62.1	5.2	74.1	58.1	5.6	71.2	55	5.9
				62	73.8	73.9	5	69.1	69.1	5.5	65.1	65	5.7
6ACCS 95P	6HEB 95DP	85.4	2600	72	96.2	53.1	6.1	90.6	50.1	6.6	85.5	47.2	6.9
				67	91.9	70.7	5.9	85.4	66	6.5	81	62.6	6.8
				62	83.9	83.8	5.9	78.4	78.4	6.3	73.8	73.8	6.7
6ACCS 108P	6HEB 108DP 6VEB108DP	99.6	3200	72	112	61.8	7.2	105.6	58.3	7.6	99.4	55	8.0
				67	106.9	82.3	7	99.6	76.8	7.5	94.2	72.8	7.9
				62	97.5	97.5	6.9	91.3	91.3	7.4	85.9	85.9	7.8
6ACCS 125P	6HEB 125DP 6VEB108DP	112	3500	72	125.1	69.4	7.8	118.7	65.3	8.3	110.9	61.5	8.7
				67	119.3	91.8	7.6	112	85.6	8.3	105.3	81	8.7
				62	108.8	108.8	7.5	102.6	102.6	8.1	96	96	8.5
6ACCS 145P	6HEB 145DP 6VEB 145DP	129.7	4000	72	144.9	71.9	8.8	132.6	67.6	9.5	128.6	63.8	10.0
				67	138.3	95.1	8.6	129.7	88.8	9.5	121.8	83.8	10.0
				62	126.1	114.2	8.5	118.8	106.9	9.3	111.2	100.9	9.7
6ACCS 160P	6HEB 160DP 6VEB160DP	149.3	4600	72	168.5	99.4	11	158.6	93.7	12	149.4	88.1	12.1
				67	160.7	135.1	10	149.3	121.6	11	141.5	119.3	12.0
				62	146.7	146.7	10	137.1	137.2	11	129.3	129.3	11.7
6ACCS 190P	6HEB 190DP 6VEB190DP	169.3	4800	72	190.7	95	12	179.6	98.7	13	169.1	93.3	13.7
				67	182	138.8	12	169.3	129.3	13	160.4	122.6	13.5
				62	165.9	166	12	155.3	155.2	13	146.4	146.3	13.3
6ACCS 220P	6HEB 220DP 6VEB 220DP	199.1	5400	72	225.4	135.4	14	212.2	127.8	15	198.9	119.5	16.0
				67	211.4	181.2	14	199.1	170.8	15	186.7	160.3	16.0
				62	195.4	195.4	14	184.9	184.9	15	172.8	172.8	15.9
6ACCS 250P	6EB 250DP 6VEB 250DP	224	6400	72	250.1	136.4	16	235.5	128.7	17	221.9	121.3	17.7
				67	238.7	179.8	15	224	169.1	17	210.4	160.5	17.6
				62	217.8	212.8	15	203.7	203.7	16	191.9	192	17.3
6ACCS 290P	6EB 290DP	258.8	7500	72	289	150.1	19	271.9	141.1	20	255	132.7	20.9
				67	271	193	18	258.8	182	19	239.6	170.8	20.8
				62	250	232.9	18	237.2	220.9	19	221.4	206.3	20.7
6ACCS 320P	6EB 320DP	298.7	8000	72	338.2	174.4	22	318.3	164.5	23	298.4	154.3	24.2
				67	317.1	222.9	21	298.7	210.1	23	280.3	197.4	24.1
				62	293	267.6	21	277.5	244.5	23	250	237.4	24.0
6ACCS 380P	6EB 380DP	348.4	9200	72	392.1	210.3	25	369.1	198.2	27	347.8	187	28.3
				67	373.9	278	25	348.4	259.2	27	329.6	245.7	28.2
				62	341	337.1	25	319.2	315.9	26	300.8	298.1	28.0
6ACCS 435P	6EB 435DP	388.2	11500	72	435.4	212.2	29	411.6	201.6	30	387.9	183.1	32.3
				67	415.9	284.7	28	388.2	266.1	30	368.5	252.8	32.1
				62	380.8	343.9	28	357.2	320	30	333.6	304	32.0
6ACCS 480P	6EB 480DP	433.1	12000	72	489.5	254.5	31	460.5	239.7	33	431.7	224.8	35.1
				67	458.7	382.7	31	433.1	308.1	33	405.7	289.5	34.9
				62	423.9	386.3	30	401.6	366.3	33	375	342.4	34.7
6ACCS 510P	6EB 510DP	458	14000	72	518.8	268.1	33	488.1	252.5	35	457.6	236.9	37.4
				67	486.3	341.4	33	458	322.1	35	429.8	302.5	37.3
				62	449.2	409.2	32	425.7	388.3	35	397.5	362.8	37.0
6ACCS 570P	6EB 570DP	507.8	15000	72	575.1	300.6	37	541.2	281.4	39	507.3	263.9	41.4
				67	539.3	448.4	36	507.8	361.1	39	476.5	339.3	41.2
				62	498.1	453.8	36	471.9	430.4	38	440.6	402.3	40.9
6ACCS 640P	6EB 640DP	577.5	16000	72	654.1	336.4	42	615.5	316.9	44	576.9	297.5	46.8
				67	613.1	426.9	41	577.5	402.4	44	542.1	378	46.5
				62	566.4	516.1	41	536.8	489.5	43	501.3	457.6	46.3
6ACCS 700P	6EB 700DP	637	17200	72	721.4	372.7	46	678.8	351	49	636.3	330.9	51.8
				67	676.3	474.9	46	637	447.9	48	597.5	420.8	51.6
				62	624.7	569.2	45	591.9	539.8	48	553	504.8	51.2
6ACCS 760P	6EB 760DP	686.9	18000	72	778.4	402.2	50	732.5	378.8	53	686.6	357.2	56.1
				67	729.9	512.5	49	686.9	483.4	52	644.7	454	55.8
				62	674.1	614.3	49	638.9	582.6	52	596.6	544.7	55.4
6ACCS 800P	6EB 800DP	736.7	19600	72	834.7	431.2	53	785.5	406	56	736.2	383	59.8
				67	782.6	549.4	53	736.7	518.2	56	691.3	486.9	59.5
				62	722.9	658.6	52	685	624.6	55	639.8	584.1	59.1
6ACCS 890P	6EB 890DP	806.4	21000	72	903.7	470.3	58	850.5	442.6	61	797.3	415.6	65.1
				67	847.2	578	57	806.4	569.3	61	749	534.8	64.8
				62	782.8	713.1	57	741.6	676.4	60	692.6	632.3	64.4
6ACCS 960P	6EB 960DP	876	23000	72	992.3	516.4	63	933.9	486.1	67	875.5	456.3	70.9
				67	930.4	634.6	63	876	625.2	66	822.3	587.2	70.7
				62	859.5	783.2	62	814.4	742.8	66	760.5	694.2	70.2
6ACCS 1020P	6EB1020DP	925.8	25800	72	1046.1	544.3	67	984.5	512.4	71	922.9	481	75.2
				67	980.8	669.1	66	925.8	659.1	70	866.9	618.9	74.9
				62	906.1	825.5	65	858.6	783.1	70	801.6	731.8	74.4
6ACCS 1140P	6EB1140DP	1015.4	26400	72	1149.8	598.3	73	1082	563.2	78	1014	528.7	82.7
				67	1077.9	735.3	73	1015	724.2	77	952.7	680.3	82.4
				62	995.8	907.3	72	943.6	860.4	77	881.2	804.4	81.7
6ACCS 1340P	6EB1340DP	1214.5	32000	72	1358.1	706.6	87	1278	665.4	93	1198	624.3	98.6
				67	1273.2	868.6	87	1215	855.5	92	1125	803.5	98.2
				62	1176.3	1071.6	85	1114	1016.4	91	1041	950.1	97.5
6ACCS 1520P	6EB1520DP	1354	36000	72	1536.1	799.3	98	1446	752.5	104	1355	706.2	110.2
				67	1440.3	982.4	97	1354	967.7	103	1273	909	109.8
				62	1330.5	1212.2	96	1261	1149.8	102	1177	1074.6	109.0

Notas: 1) Las clasificaciones se basan en 80 ° F [27 ° C] de aire en la temperatura del bulbo seco del evaporador.

2) Las calificaciones son capacidades brutas. Para la capacidad neta, calcule el calor del motor del ventilador del evaporador.

3) La entrada de kW que se muestra en la tabla es la entrada de potencia total del (de los) compresor (es).

4) Los datos de rendimiento R22 se pueden estimar a partir de los datos anteriores aplicando el factor siguiente: + 1% en la capacidad de enfriamiento, -3% en la entrada de kW del compresor.

CAPACIDAD DE CALEFACCIÓN DEL SISTEMA

Product that perform...By people care

CAPACIDAD DE CALEFACCIÓN DEL SISTEMA

DATOS DE RENDIMIENTO - MODO DE CALEFACCIÓN DE LA BOMBA DE CALOR 60 Hz

Solo Condensador Unid. Modelo.	Ventilador Evaporador Unid. Modelo	Capacidad Estadar de Calefacción MBH	Volumen de Aire CFM	Temperatura de BS °F	Capacidad de calentamiento @ Temperatura del aire en serpentín del condensador - ° F					
					35		45		55	
					Total (MBH)	KW³	Total (MBH)	KW³	Total (MBH)	KW³
6ACCS 68-HPP	6HEB 68D-HPP	65.2	2000	60	57.2	3.5	66.5	3.8	73.8	4.1
				70	56.1	3.8	65.2	4.2	72.4	4.1
				80	55	4.1	63.9	4.5	70.9	4.8
6ACCS 81-HPP	6HEB 81D-HPP	78.5	2400	60	68.7	4.3	80	4.7	88.8	5
				70	67.4	4.7	78.5	5.1	86.9	5
				80	66.1	5	77	5.4	85.3	5.9
6ACCS 95-HPP	6HEB 95D-HPP	92.3	2600	60	81	4.3	109.7	5.4	104.5	5.8
				70	79.4	4.7	92.3	5.8	102.4	5.7
				80	77.8	5	90.4	6.2	100.3	6.8
6ACCS 108-HPP	6HEB 108D-HPP 6VEB108D-HPP	107.5	3200	60	94.2	5.7	109.7	6.2	121.5	6.7
				70	92.5	6.2	107.5	6.8	119.2	6.7
				80	90.6	6.7	105.4	7.3	116.8	7.8
6ACCS 125-HPP	6HEB 125D-HPP 6VEB108D-HPP	120	3500	60	105.2	6.3	122.4	6.9	135.6	7.5
				70	103.1	6.9	120	7.5	133.1	7.4
				80	101.1	7.5	117.6	8	130.4	8.7
6ACCS 145-HPP	6HEB 145D-HPP 6VEB145D-HPP	140.1	4000	60	122.9	7.2	142.9	7.9	158.5	8.4
				70	120.5	7.9	140.1	8.5	155.3	8.3
				80	118.1	8.4	137.3	9.2	152.3	9.9
6ACCS 160-HPP	6HEB 160D-HPP 6VEB160D-HPP	161.3	4600	60	141.5	8.7	164.6	9.5	182.4	10.3
				70	138.7	9.5	161.3	10.3	178.8	10.1
				80	136	10.3	157.9	11	175.4	12
6ACCS 190-HPP	6HEB 190D-HPP 6VEB190D-HPP	182.8	4800	60	160.2	9.9	186.5	10.7	206.6	11.5
				70	157.2	10.7	182.8	11.6	202.6	11.3
				80	154	11.5	179.2	12.5	198.8	13.5
6ACCS 220-HPP	6HEB 220D-HPP 6VEB220D-HPP	215	5400	60	188.6	11.4	219.3	12.5	243.1	13.4
				70	185	12.5	215	13.5	238.5	13.2
				80	181.3	13.4	210.7	14.5	233.8	15.7
6ACCS 250-HPP	6EB250D-HPP 6VEB250D-HPP	242	6400	60	212.2	12.9	246.8	14	273.5	15.1
				70	208.1	14	242	15.2	268.3	14.9
				80	203.9	15.1	237.1	16.3	262.9	17.7
6ACCS 290-HPP	6EB 290D-HPP	279.5	7500	60	245.2	14.9	285.2	16.1	316.2	17.4
				70	240.5	16.1	279.5	17.5	310	17.2
				80	235.7	17.4	274	18.8	303.9	20.4
6ACCS 320-HPP	6EB 320D-HPP	322.6	8000	60	282.8	17.3	328.9	18.8	364.8	20.3
				70	277.4	18.8	322.6	20.4	357.7	20
				80	272	20.3	316.1	21.9	350.5	23.8
6ACCS 380-HPP	6EB 380D-HPP	376.3	9200	60	330	20.3	383.8	22	425.6	23.7
				70	323.6	22	376.3	23.9	417.3	23.4
				80	317.2	23.7	368.7	25.7	409	27.8
6ACCS 435-HPP	6EB 435D-HPP	419.2	11500	60	367.7	23.2	427.7	25.3	474.2	27.2
				70	360.6	25.3	419.2	27.4	465.1	26.8
				80	353.4	27.2	410.8	29.4	455.8	31.8
6ACCS 480-HPP	6EB 480D-HPP	467.7	12000	60	410.3	25.1	477	27.4	529	29.4
				70	402.3	27.4	467.7	29.5	518.8	29
				80	394.3	29.4	458.4	31.8	508.4	34.4
6ACCS 510-HPP	6EB 510D-HPP	494.6	14000	60	433.8	26.6	504.5	29	559.4	31.3
				70	425.3	29	494.6	31.4	548.6	30.8
				80	417	31.3	484.7	33.8	537.6	36.6
6ACCS 570-HPP	6EB 570D-HPP	548.4	15000	60	480.9	29.5	559.3	32.1	620.3	34.6
				70	471.7	32.1	548.4	34.8	608.1	34.1
				80	462.3	34.6	537.4	37.4	596.1	40.6
6ACCS 640-HPP	6EB 640D-HPP	623.7	16000	60	546.9	33.4	636.1	36.3	705.3	39.1
				70	536.3	36.3	623.7	39.3	691.6	38.5
				80	525.7	39.1	611.2	42.2	677.9	45.8
6ACCS 700-HPP	6EB 700D-HPP	688	17200	60	603.4	36.9	701.9	40.1	778.2	43.3
				70	591.7	40.1	688	43.6	763.1	42.6
				80	580.1	43.3	674.3	46.8	748	50.8
6ACCS 760-HPP	6EB 760D-HPP	741.9	18000	60	650.6	40	756.7	43.6	839	46.9
				70	638	43.6	741.9	47.2	822.6	46.3
				80	625.4	46.9	727	50.7	806.3	54.9
6ACCS 800-HPP	6EB 800D-HPP	795.6	19600	60	697.7	42.6	811.5	46.4	899.9	50
				70	684.2	46.4	795.6	50.2	882.3	49.3
				80	670.7	50	779.7	54.1	864.8	58.6
6ACCS 890-HPP	6EB 890D-HPP	870.9	21000	60	763.8	46.4	888.3	50.5	985	54.5
				70	749	50.5	870.9	54.8	965.9	53.7
				80	734.2	54.5	853.5	58.9	946.6	63.8
6ACCS 960-HPP	6EB 960D-HPP	946.1	23000	60	829.8	50.6	965.1	55.1	1070.1	59.4
				70	813.7	55.1	946.1	59.7	1049.2	58.6
				80	797.6	59.4	927.2	64.2	1028.4	69.6
6ACCS 1020-HPP	6EB1020D-HPP	999.9	25800	60	876.9	53.6	1019.9	58.3	1130.9	62.8
				70	860	58.3	999.9	63.2	1108.9	61.9
				80	842.9	62.8	980	67.9	1086.9	73.6
6ACCS 1140-HPP	6EB1140D-HPP	1096.6	26400	60	961.8	59.1	1118.6	64.3	1240.3	69.3
				70	943.1	64.3	1096.6	69.7	1216.1	68.2
				80	924.4	69.3	1074.7	74.9	1192.1	81.1
6ACCS 1340-HPP	6EB1340D-HPP	1311.7	32000	60	1150.3	70.3	1338	76.5	1483.5	82.5
				70	1128.1	76.5	1311.7	82.9	1454.8	81.2
				80	1105.7	82.5	1285.3	89.1	1425.6	96.6
6ACCS 1520-HPP	6EB 1520D-HPP	1462.3	36000	60	1282.4	78.7	1491.6	85.7	1653.9	92.5
				70	1257.6	85.7	1462.3	92.9	1621.7	91
				80	1232.5	92.5	1433	99.8	1589.4	108.2

Notas: 1) Las calificaciones son capacidades brutas. Para la capacidad neta, agregue calor al motor del ventilador del evaporador.

2) La entrada de kW que se muestra en la tabla es la entrada de potencia total del (de los) compresor (es).

3) Los datos de rendimiento de R22 se pueden estimar a partir de los datos anteriores aplicando el siguiente factor: + 1% en la capacidad de calentamiento, -3% en la entrada de kW del compresor.

RENDIMIENTO DE VENTILADOR

Product that perform...By people care

Presión estática externa disponible p.c.a. Para accesorios y resistencia estática del sistema de ductos (tolerancia para serpentín y filtros)

RPM	cfm										Ventilador Modelo.
	P.E.	BHP	P.E.	BHP	P.E.	BHP	P.E.	BHP	P.E.	BHP	
VEB/HEB 108D											
	2170		**2600**		**3200**		**3800**		**4330**		
800	0.625	0.586	0.595	0.747	0.488	1.017	0.299	1.336	0.046	1.654	**12 X 12 (Pulg.)**
900	0.860	0.719	0.846	0.900	0.778	1.207	0.633	1.568	0.430	1.936	
1000	1.114	0.872	1.121	1.079	1.080	1.419	1.022	1.827	0.818	2.238	
1100	1.392	1.048	1.401	1.272	1.393	1.654	1.329	2.105	1.208	2.562	
VEB/HEB 125D											
	2170		**2800**		**3500**		**3900**		**4330**		
800	0.595	0.586	0.526	0.832	0.344	1.170	0.179	1.392	-	-	**12 X 12 (Pulg.)**
900	0.830	0.719	0.787	0.996	0.657	1.381	0.529	1.637	0.340	1.936	
1000	1.084	0.872	1.069	1.186	0.980	1.615	0.877	1.898	0.728	2.238	
1100	1.362	1.048	1.362	1.393	1.310	1.871	1.239	2.189	1.118	2.562	
VEB/HEB 145D											
	2170		**3100**		**4000**		**4100**		**4330**		
800	0.575	0.586	0.429	0.969	0.070	1.451	0.019	1.512	-	-	**12 X 12 (Pulg.)**
900	0.810	0.719	0.708	1.150	0.427	1.703	0.382	1.771	0.280	1.936	
1000	1.064	0.872	1.009	1.359	0.787	1.976	0.749	2.051	0.668	2.238	
1100	1.342	1.048	1.312	1.584	1.150	2.270	1.119	2.353	1.058	2.562	
VEB/HEB 160D											
	2800		**3700**		**4600**		**5100**		**5600**		
700	0.673	0.776	0.599	1.090	0.446	1.492	0.309	1.752	0.193	2.041	**15 X 15 (Pulg.)**
800	0.967	1.000	0.925	1.368	0.820	1.830	0.718	2.129	0.580	2.453	
900	1.293	1.265	1.279	1.698	1.206	2.213	1.135	2.553	1.025	2.914	
1000	1.652	1.570	1.649	2.060	1.614	2.650	1.559	3.023	1.482	3.430	
VEB/HEB 190D											
	2800		**3800**		**4800**		**5200**		**5600**		
700	0.633	0.776	0.535	1.136	0.303	1.593	0.175	1.810	0.073	2.041	**15 X 15 (Pulg.)**
800	0.927	1.000	0.858	1.414	0.690	1.945	0.585	2.189	0.460	2.453	
900	1.253	1.265	1.216	1.748	1.087	2.343	1.009	2.623	0.850	2.914	
1000	1.612	1.570	1.589	2.121	1.502	2.794	1.439	3.100	1.362	3.430	
VEB/HEB 220D											
	3960		**4700**		**5400**		**6700**		**7930**		
800	1.034	1.492	0.961	1.881	0.850	2.319	0.459	2.279	-	-	**15 X 15 (Pulg.)**
900	1.393	1.832	1.359	2.279	1.282	2.763	0.969	3.849	0.492	5.108	
1000	1.773	2.218	1.769	2.723	1.729	3.264	1.494	4.464	1.090	5.855	
1100	2.185	2.658	2.201	3.219	2.494	3.825	2.031	5.144	1.700	6.662	
VEB/HEB 250D											
	3960		**5200**		**6400**		**7200**		**7930**		
800	1.014	1.492	0.819	2.184	0.527	3.047	0.151	3.731	-	-	**15 X 15 (Pulg.)**
900	1.373	1.832	1.249	2.623	1.020	3.574	0.679	4.328	0.432	5.108	
1000	1.753	2.218	1.685	3.107	1.530	4.167	1.235	4.993	1.030	5.855	
1100	2.165	2.658	2.142	3.653	2.050	4.820	1.809	5.733	1.640	6.662	
EB 290D											
	4960		**6200**		**7500**		**8700**		**9900**		
750	1.469	2.366	1.349	3.247	1.070	4.311	0.671	5.441	0.137	6.718	**18 X 13 (Pulg.)**
800	1.720	2.634	1.629	3.586	1.390	4.739	1.031	5.960	0.540	7.335	
900	2.257	3.230	2.209	4.319	2.004	5.085	1.761	7.058	1.360	8.650	
1000	2.836	3.904	2.829	5.140	2.730	6.666	2.519	8.270	2.190	10.061	
EB 320D											
	4960		**6500**		**8000**		**8900**		**9900**		
750	1.449	2.366	1.259	3.467	0.880	4.769	0.549	5.650	0.077	6.718	**18 X 13 (Pulg.)**
800	1.700	2.634	1.551	3.827	1.220	5.238	0.919	6.188	0.480	7.335	
900	2.237	3.230	2.159	4.618	1.900	6.222	1.669	7.331	1.300	8.650	
1000	2.816	3.904	2.781	5.462	2.610	7.306	2.421	8.541	2.130	10.061	
EB 380D											
	6420		**7800**		**9200**		**11000**		**12830**		
700	1.135	2.728	0.989	3.604	0.746	4.638	0.301	6.195	-	-	**18 X 18 (Pulg)**
800	1.616	3.404	1.519	4.430	1.330	5.635	0.951	7.435	0.392	9.547	
900	2.136	4.181	2.081	5.354	1.940	6.734	1.629	8.793	1.145	11.208	
1000	2.700	5.073	2.679	6.398	2.586	7.960	2.339	10.277	1.930	13.005	
EB 435D											
	6420		**9000**		**11500**		**12200**		**12830**		
700	1.090	2.801	0.871	4.338	0.283	6.297	0.071	6.947	-	-	**450 X 450 (mm)**
800	1.500	3.592	1.401	5.374	0.964	7.625	0.789	8.367	0.580	9.039	
900	1.940	4.528	1.949	6.596	1.644	9.121	1.499	9.926	1.340	10.713	
1000	2.626	5.623	2.501	7.957	2.327	10.809	2.235	11.740	2.100	12.582	
EB 480D											
	8750		**10400**		**12000**		**14800**		**17500**		
600	0.895	3.283	0.739	4.180	0.500	5.184	-	-	-	-	**500X500 (mm)**
700	1.390	4.292	1.299	5.358	1.120	6.520	0.619	8.991	-	-	
800	1.926	5.509	1.879	6.732	1.760	8.072	1.379	10.910	0.745	14.157	
900	2.500	6.928	2.491	8.322	2.736	9.863	2.151	13.055	1.627	16.709	

RENDIMIENTO DE VENTILADOR

Presión estática externa disponible p.c.a. Para accesorios y resistencia estática del sistema de ductos (tolerancia para serpentín y filtros)

RPM	CFM										Vent. Modelo
	P.E.	BHP	P.E.	BHP	P.E.	BHP	P.E.	BHP	P.E.	BHP	
EB 510D											
	8750		**11400**		**14000**		**15800**		**17500**		
600	0.895	3.283	0.601	4.776	0.083	6.644	-	-	-	-	**500 X 500 (mm)**
700	1.390	4.292	1.209	6.078	0.786	8.230	0.369	9.997	-	-	
800	1.926	5.509	1.819	7.546	1.510	10.033	1.159	12.032	0.745	14.157	
900	2.500	6.928	2.461	9.250	2.248	12.070	1.971	14.313	1.627	16.709	
EB 570D											
	8750		**11900**		**15000**		**16200**		**17500**		
600	0.895	3.283	0.529	5.130	-	-	-	-	-	-	**500 X 500 (mm)**
700	1.390	4.292	1.139	6.443	0.570	9.181	0.261	10.387	-	-	
800	1.926	5.509	1.771	7.968	1.330	11.105	1.079	12.521	0.745	14.157	
900	2.500	6.928	2.441	9.766	2.113	13.290	1.919	14.901	1.627	16.709	
EB 640D											
	10210		**13100**		**16000**		**18200**		**20410**		
600	1.226	4.561	1.061	6.207	0.720	8.234	0.319	10.003	-	-	**560 X 560 (mm)**
650	1.500	5.301	1.379	7.104	1.090	9.300	0.749	11.288	0.290	13.450	
700	1.790	6.134	1.701	8.064	1.470	10.468	1.169	12.612	0.750	14.959	
750	2.090	7.043	2.039	9.146	1.860	11.744	1.589	14.012	1.220	16.567	
EB 700D											
	10210		**13700**		**17200**		**18800**		**20410**		
650	1.500	5.301	1.341	7.523	0.914	10.330	0.631	11.803	0.300	13.450	**560 X 560 (mm)**
700	1.790	6.134	1.679	8.549	1.320	11.592	1.069	13.197	0.760	14.959	
750	2.090	7.043	2.019	9.640	1.730	12.946	1.519	14.706	1.230	16.567	
800	2.410	8.063	2.371	10.827	2.140	14.380	1.959	16.265	1.700	18.256	
EB 760D											
	10210		**14100**		**18000**		**19200**		**20410**		
650	1.450	5.301	1.209	7.804	0.650	11.055	0.411	12.214	0.140	13.450	**560 X 560 (mm)**
700	1.740	6.134	1.560	8.863	1.070	12.372	0.859	13.654	0.600	14.959	
750	2.040	7.043	1.909	9.991	1.495	13.785	1.299	15.136	1.070	16.567	
800	2.360	8.063	2.269	11.218	1.920	15.280	1.741	16.698	1.540	18.256	
EB 800D											
	14630		**17100**		**19600**		**24400**		**29250**		
600	1.760	8.606	1.721	10.443	1.620	12.567	1.229	17.416	0.500	23.208	**630 X 630 (mm)**
650	2.110	9.970	2.099	12.008	2.030	14.323	1.701	19.517	1.090	25.910	
700	2.480	11.481	2.499	13.743	2.450	16.226	2.199	21.899	1.680	28.798	
750	2.870	13.143	2.891	15.512	2.880	18.272	2.699	24.425	2.260	31.820	
EB 890D											
	14630		**17800**		**21000**		**25100**		**29250**		
600	1.740	8.606	1.679	11.062	1.500	13.889	1.089	18.157	0.430	23.208	**630 X 630 (mm)**
650	2.090	9.970	2.051	12.606	1.930	15.762	1.599	20.447	1.020	25.910	
700	2.460	11.481	2.449	14.363	2.364	17.766	2.109	22.894	1.610	28.798	
750	2.850	13.143	2.869	16.296	2.810	19.934	2.611	25.436	2.190	31.820	
EB 960D											
	16250		**19600**		**23000**		**27800**		**32500**		
600	1.760	9.813	1.649	12.627	1.400	15.886	0.809	21.461	-	-	**630 X 630 (mm)**
650	2.130	11.313	2.059	14.392	1.870	17.970	1.349	23.922	0.540	30.839	
700	2.510	12.932	2.469	16.253	2.330	20.141	1.901	26.598	1.190	34.071	
750	2.910	14.713	2.909	18.350	2.810	22.534	2.459	29.494	-	-	
EB 1020D											
	16250		**21000**		**25800**		**29200**		**32500**		
550	1.820	9.882	1.719	13.154	1.470	17.185	1.189	20.508	0.840	24.170	**710 X 710 (mm)**
600	2.220	11.764	2.159	15.400	1.960	19.823	1.739	23.566	1.410	27.448	
650	2.650	13.899	2.621	17.889	2.470	22.745	2.279	26.761	2.000	31.036	
700	3.110	16.297	3.099	20.625	3.000	25.954	2.849	30.333	2.600	34.894	
EB 1140D											
	16250		**21300**		**26400**		**29400**		**32500**		
500	1.440	8.199	1.209	11.381	0.830	15.285	0.521	18.008	0.150	21.214	**710 X 710 (mm)**
550	1.770	9.882	1.619	13.347	1.320	17.765	1.039	20.729	0.690	24.170	
600	2.170	11.764	2.069	15.652	1.810	20.418	1.569	23.679	1.260	27.448	
650	2.600	13.899	2.539	18.208	2.330	23.414	2.129	26.993	1.850	31.036	
EB 1340D											
	23480		**27700**		**32000**		**39500**		**46950**		
450	1.590	12.538	1.489	15.548	1.310	19.091	0.859	26.585	0.200	35.670	**800 X 800 (mm)**
500	2.060	15.156	1.989	18.526	1.850	22.515	1.451	30.719	0.870	40.839	
550	2.560	18.120	2.519	21.873	2.410	26.270	2.089	35.437	-	-	
600	3.100	21.511	3.081	25.608	3.010	30.510	2.751	40.549	-	-	
EB 1520D											
	23480		**29700**		**36000**		**41500**		**46950**		
450	1.570	12.610	1.379	15.493	1.060	22.967	0.659	28.970	0.140	35.742	**800 X 800 (mm)**
500	2.040	15.236	1.891	20.335	1.630	22.912	1.261	33.292	0.810	40.919	
550	2.540	18.207	2.459	24.049	2.230	31.040	1.901	38.128	-	-	
600	3.080	21.607	3.011	27.828	3.320	35.655	2.589	43.599	-	-	

DATOS DE DIMENSIONES

UNIDADES CONDENSADORAS ENFRIADAS POR AIRE

ACCS 68, 81, 95

Modelo	A	B	C	D	E	Succión Dim.(Cant.)	Liquido Dim.(Cant)
ACCS 68	46 1/2[1181]	42 11/16[1084]	15[381]	29 7/16[748]	15 3/4[400]	7/8[22](1)	3/8[10](1)
ACCS 81	48 1/2[1232]	44 3/8[1127]	19 5/16[491]	31 1/8[791]	20 5/16[516]	7/8[22](1)	1/2[13](1)
ACCS 95	48 1/2[1232]	44 3/8[1127]	19 5/16[491]	31 1/8[791]	20 5/16[516]	1 1/8[29](1)	1/2[13](1)

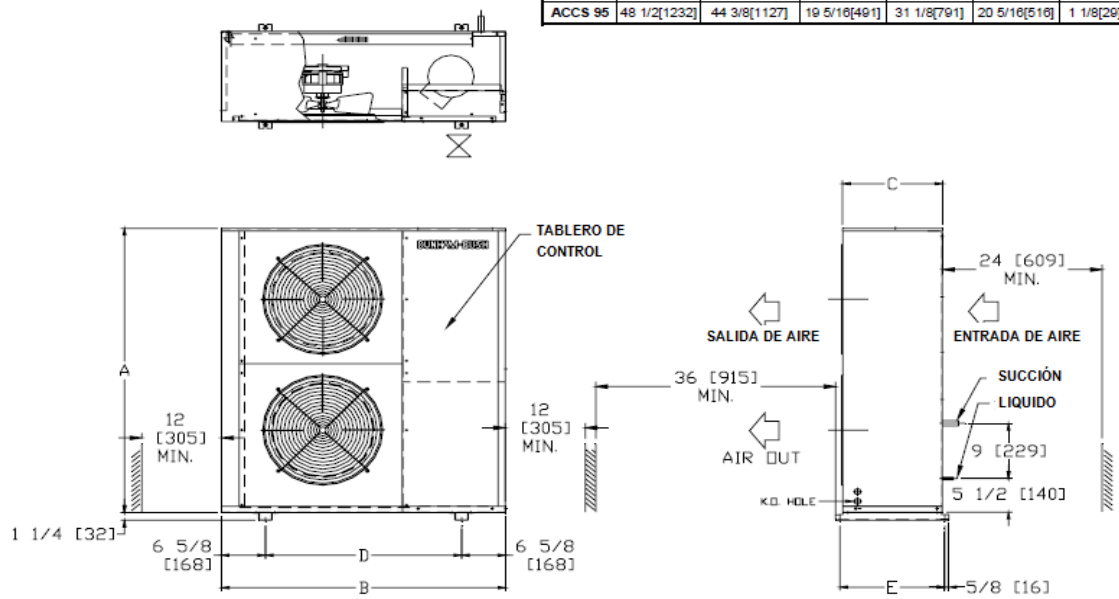

ACCS 108, 125, 145

Model	Suction Size (Qty)	Liquid Size (Qty)
ACCS 108	1 1/8[29](1)	1/2[13](1)
ACCS 125	1 3/8[35](1)	1/2[13](1)
ACCS 145	1 3/8[35](1)	5/8[16](1)

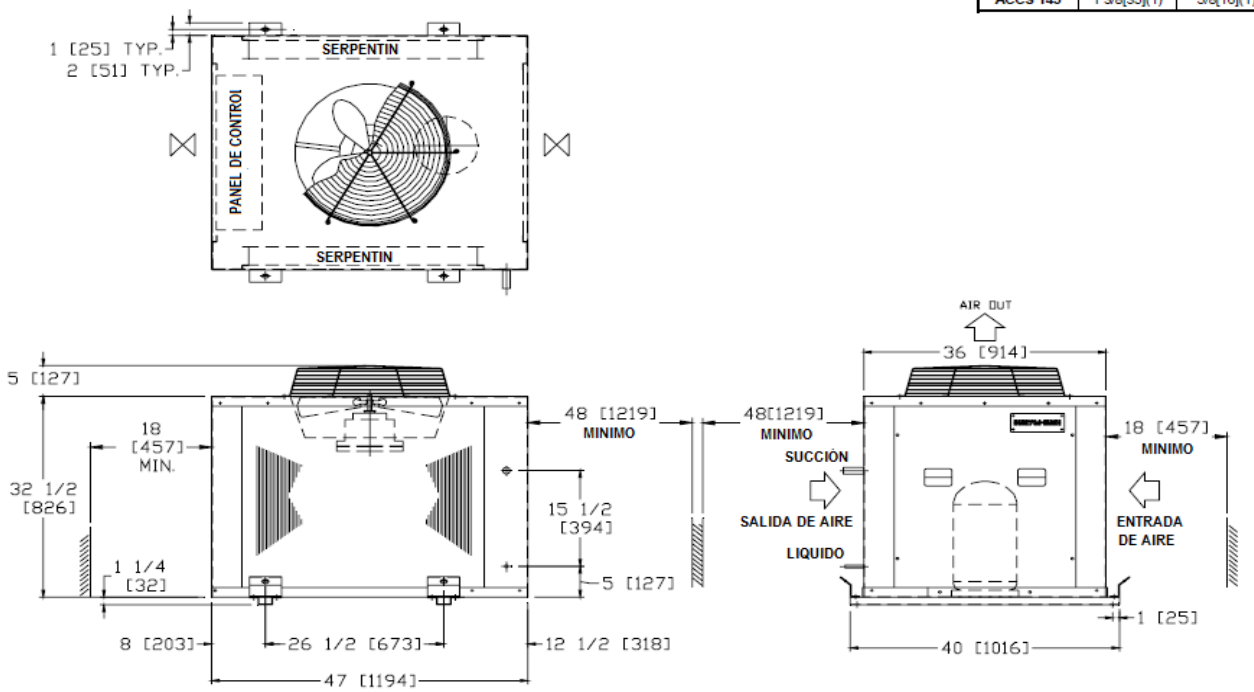

Nota: Todas las dimensiones están en pulg. [mm]

DATOS DE DIMENSIONES

UNIDAD CONDENSADORA ENFRIADA CON AIRE

ACCS 160, 190, 220, 250, 290

Modelo	A	Succión Dim. (Cant.)		Liquido Dim. (Cant.)	
		50Hz	60Hz	50Hz	60Hz
ACCS 160	40 1/4[1022]	1 3/8[35](1)		5/8[16](1)	
ACCS 190	40 1/4[1022]	1 3/8[35](1)		5/8[16](1)	
ACCS 220	48 1/4[1226]	1 1/8[29](2)	1 3/8[35](1)	1/2[13](2)	5/8[16](1)
ACCS 250	48 1/4[1226]	1 3/8[35](2)		1/2[13](2)	
ACCS 290	48 1/4[1226]	1 3/8[35](2)		5/8[16](2)	

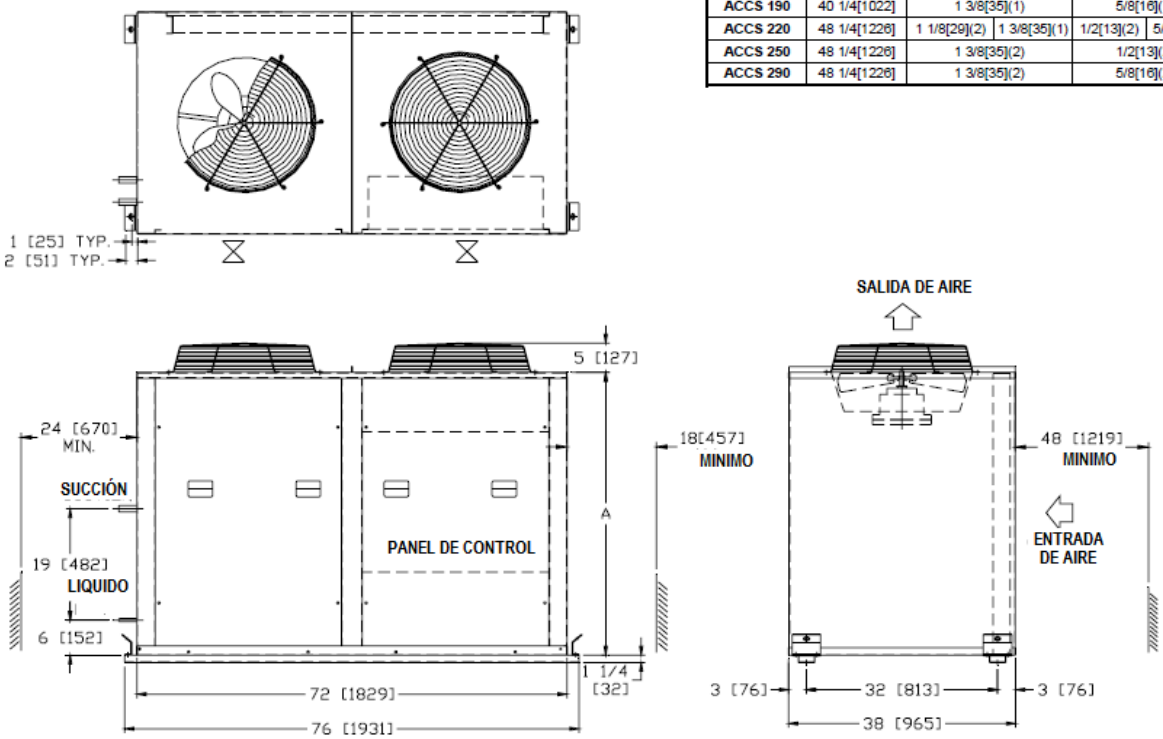

ACCS 320, 380, 435

Modelo	A	Succión Dim. (Cant.)		Liquido Dim. (Cant.)	
		50Hz	60Hz	50Hz	60Hz
ACCS 320	48 1/4[1226]	1 3/8[35](2)		5/8[16](2)	
ACCS 380	56 1/4[1429]	1 3/8[35](2)		5/8[16](2)	
ACCS 435	56 1/4[1429]	1 3/8[35](3)	1 3/8[35](2)	5/8[16](3)	5/8[16](2)

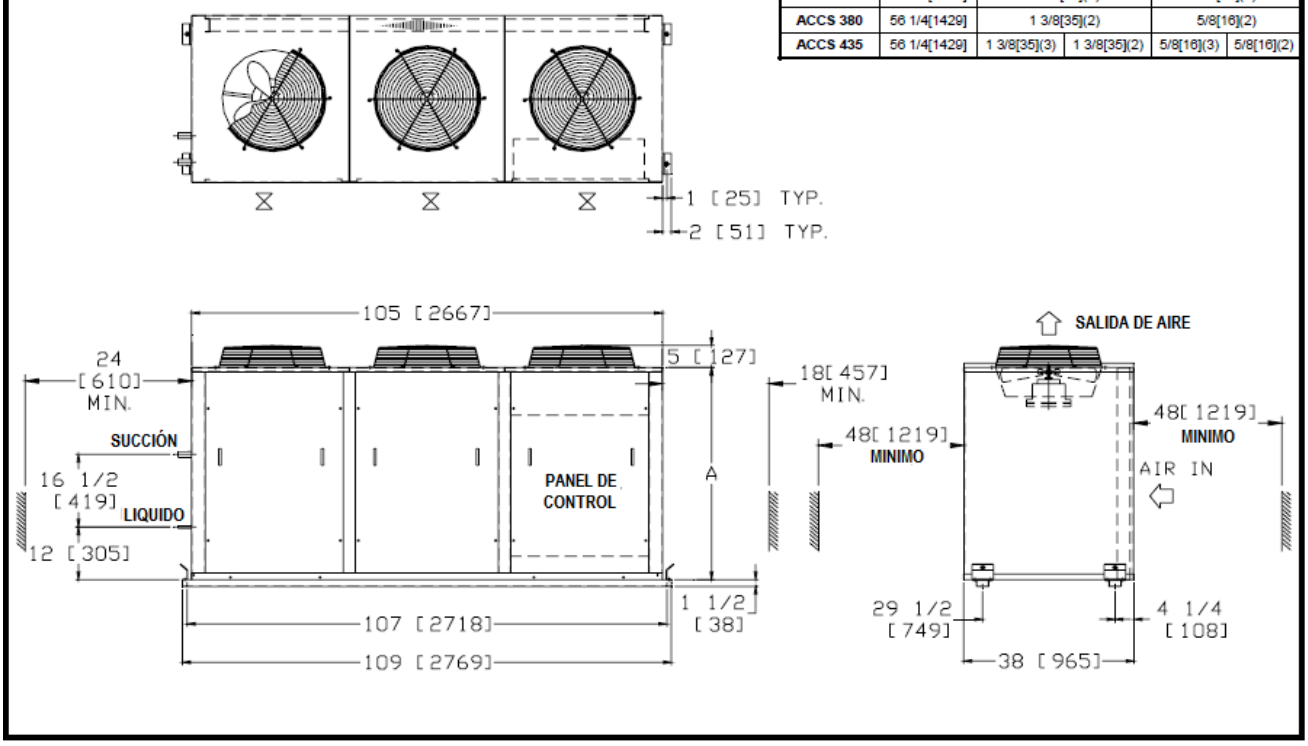

Nota: todas las dimensiones están el pulg.(mm)

DATOS DE DIMENSIONES

UNIDAD CONDENSADORA ENFRIADA CON AIRE

ACCS 480, 510, 570

Modelo	Succión Dim. (Cant.)	Liquido Dim. (Cant.)
ACCS 480	1 3/8[35](3)	5/8[16](3)
ACCS 510	1 3/8[35](3)	5/8[16](3)
ACCS 570	1 3/8[35](3)	5/8[16](3)

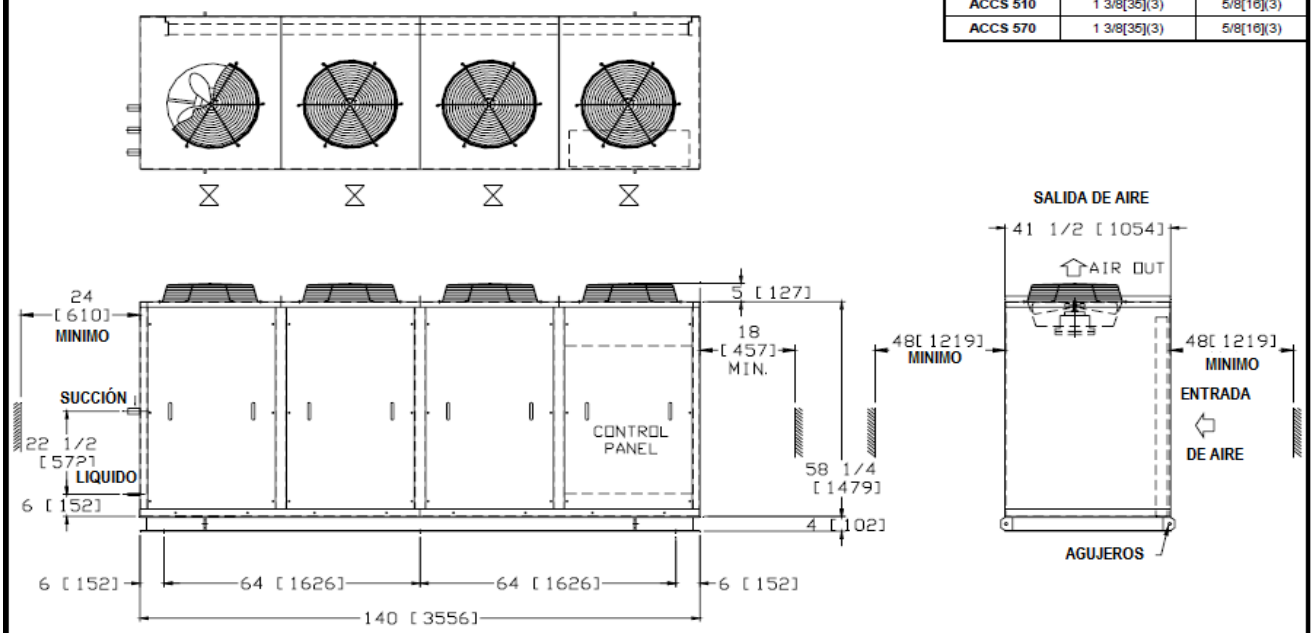

ACCS 640, 700, 760

Modelo	Succión Dim. (Cant.)		Liquido Dim.- (Cant.)	
	50Hz	60Hz	50Hz	60Hz
ACCS 640	1 5/8[41](2)	1 3/8[35](3)	7/8[22](2)	5/8[16](3)
ACCS 700	1 5/8[41](2)		7/8[22](2)	
ACCS 760	1 5/8[41](2)		7/8[22](2)	

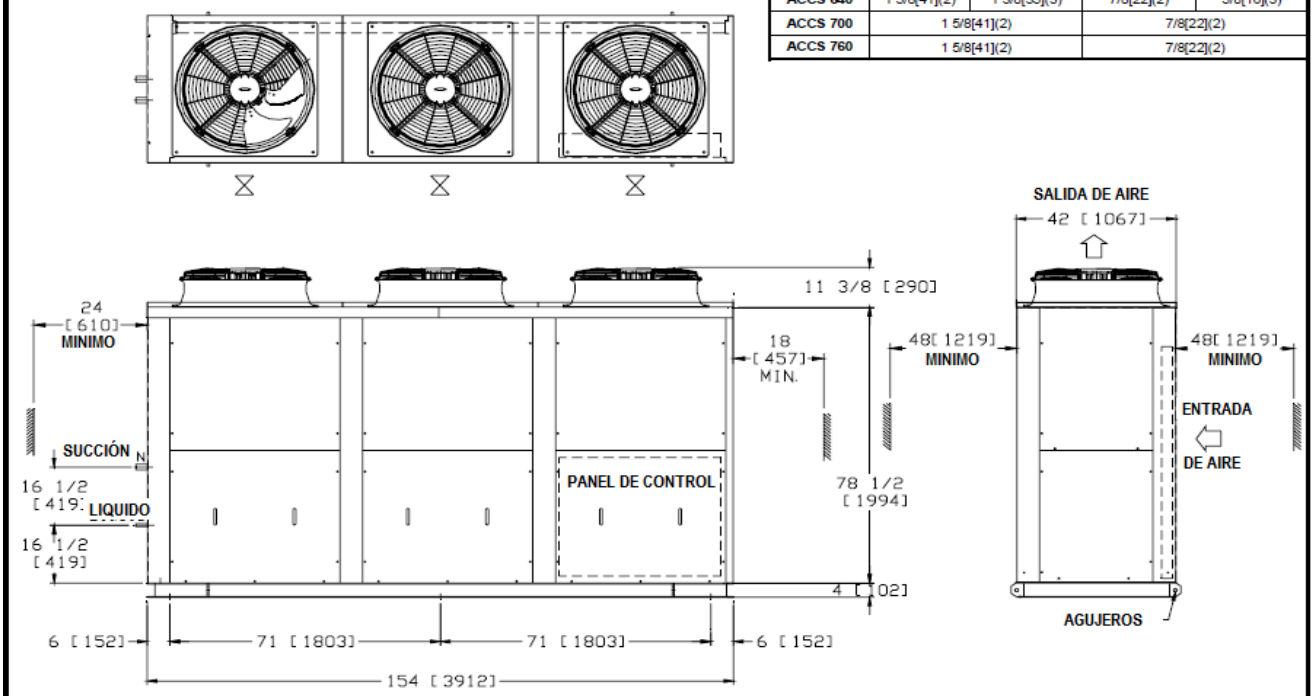

Nota: Todas las dimensiones están en pulg.[mm]

DATOS DE DIMENSIONES

UNIDAD CONDENSADORA ENFRIADA CON AIRE

ACCS 800, 890, 960

Modelo	Succión Dim. (Cant.)		Liquido Dim.- (Cant.)	
	50Hz	60Hz	50Hz	60Hz
ACCS 800	1 5/8[41](2), 1 3/8[35](1)	1 5/8[41](4)	7/8[22](2), 5/8[16](1)	7/8[22](4)
ACCS 890	1 5/8[41](2), 1 3/8[35](1)		7/8[22](2), 5/8[16](1)	
ACCS 960	1 5/8[41](3)		7/8[22](3)	

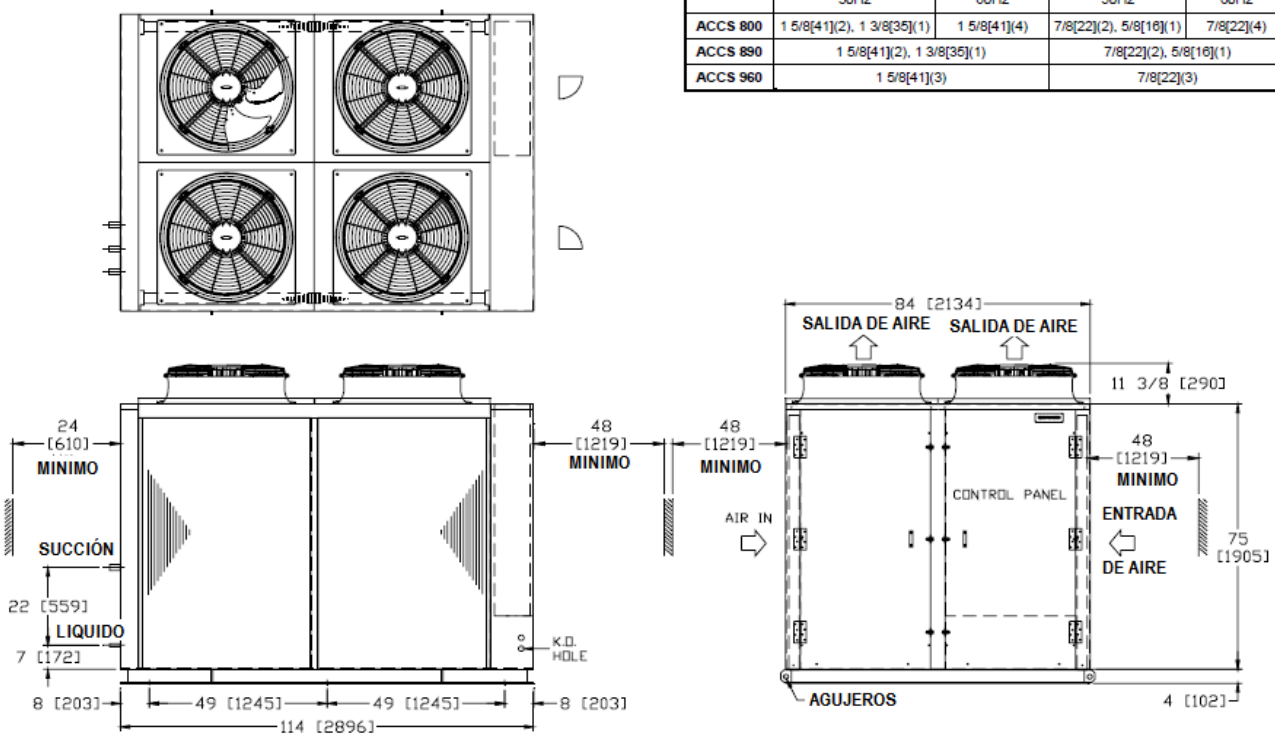

ACCS 1020, 1140, 1340, 1520

Modelo	A	B	C	L	Succión Dim. (Cant.)		Liquido Dim. (Cant.)	
					50Hz	60Hz	50Hz	60Hz
ACCS 1020	57 1/2 [1461]	10 [254]	19 [483]	145 [3683]	1 5/8[41] (3)		7/8[22] (3)	
ACCS 1140	57 1/2 [1461]	10 [254]	19 [483]	145 [3683]	1 5/8[41] (3)		7/8[22] (3)	
ACCS 1340	60 [1524]	8 [203]	22 [559]	150 [3810]	1 5/8[41] (4)	1 5/8[41] (3)	7/8[22] (4)	7/8[22] (3)
ACCS 1520	60 [1524]	8 [203]	22 [559]	150 [3810]	1 5/8[41] (4)		7/8[22] (4)	

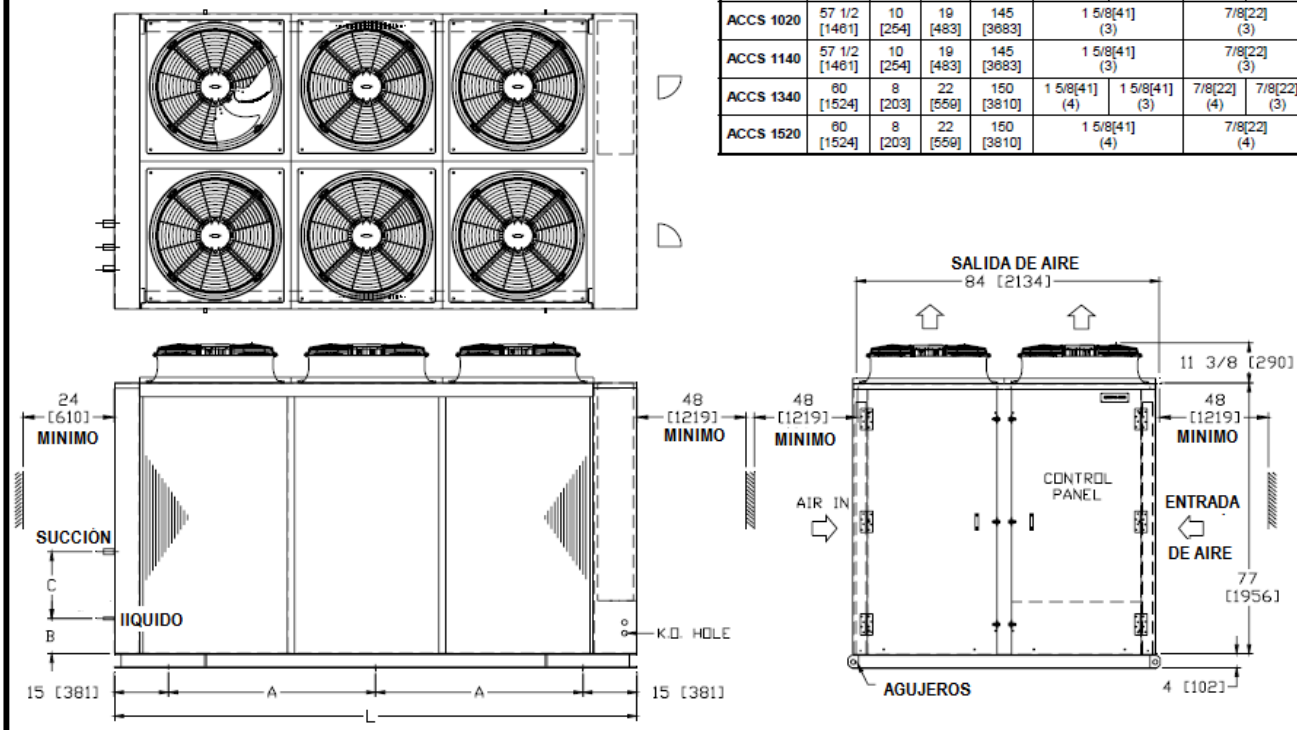

Todas las diimensiones están el pulg. [mm]

DATOS DE DIMENSIONES

UNIDADES EVAPORADORAS

HEB 68D, 81D, 95D

Modelo	A	B	C	D	E	F
HEB 68D	20[508]	46[1168]	24[610]	13[330]	11 3/8[289]	16 1/2[419]
HEB 81D	20[508]	46[1168]	24[610]	13[330]	11 3/8[289]	16 1/2[419]
HEB 95D	23[584]	46[1168]	30[762]	15 1/2[394]	13 1/2[343]	15 1/4[387]

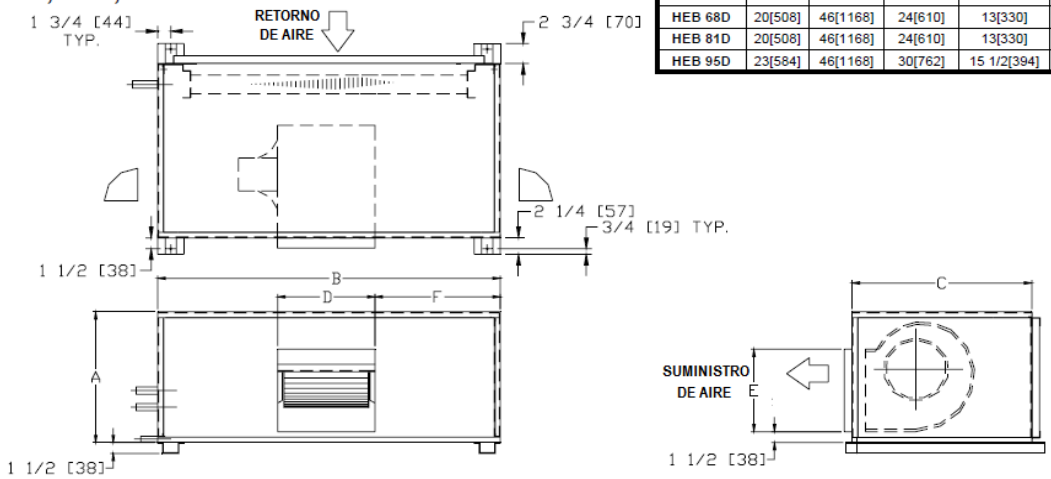

HEB 108D, 125D, 145D, 160D, 190D, 220D

Modelo	A	B	C	D	E	F
HEB 108D	27[686]	50[1270]	33[838]	16[406]	13 1/2[343]	21 1/4[540]
HEB 125D	27[686]	50[1270]	33[838]	16[406]	13 1/2[343]	21 1/4[540]
HEB 145D	27[686]	50[1270]	33[838]	16[406]	13 1/2[343]	24 1/4[616]
HEB 160D	29[737]	58[1473]	40[1016]	18 1/2[470]	16[406]	24 3/8[619]
HEB 190D	29[737]	58[1473]	40[1016]	18 1/2[470]	16[406]	24 3/8[619]
HEB 220D	29[737]	78[1981]	40[1016]	18 1/2[470]	16[406]	30[762]

Nota: HEB 220D viene con doble circuito

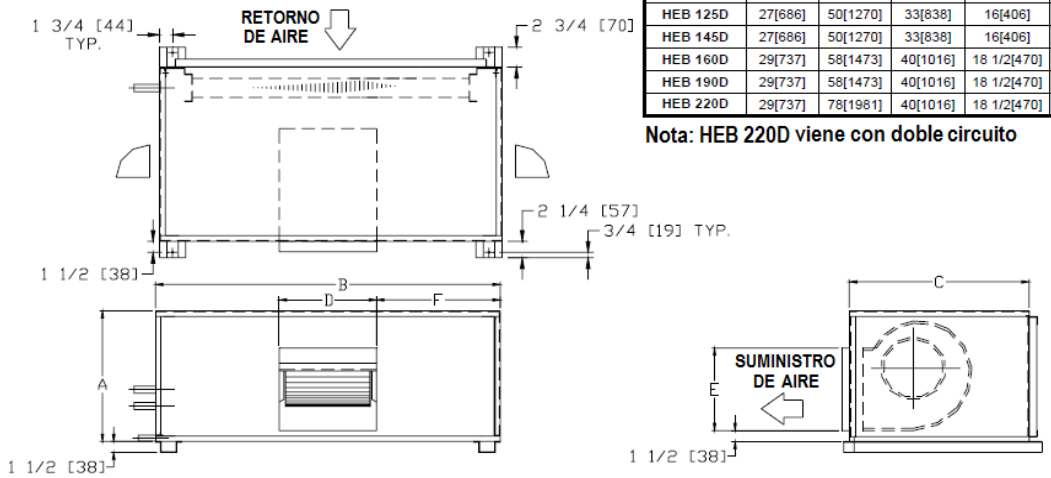

EB 250D, 290D, 320D, 380D, 435D

Modelo	A	B	C	D	E	F
EB 250D	29[737]	78[1981]	40[1016]	18 1/2[470]	16[406]	30[762]
EB 290D	38[965]	84[2134]	45[1143]	17[432]	19[483]	33 1/2[851]
EB 320D	38[965]	84[2134]	45[1143]	17[432]	19[483]	33 1/2[851]
EB 380D	48[1219]	84[2134]	45[1143]	22[559]	19[483]	37[940]
EB 435D	48[1219]	84[2134]	45[1143]	22 1/2[572]	22 1/2[572]	37[940]

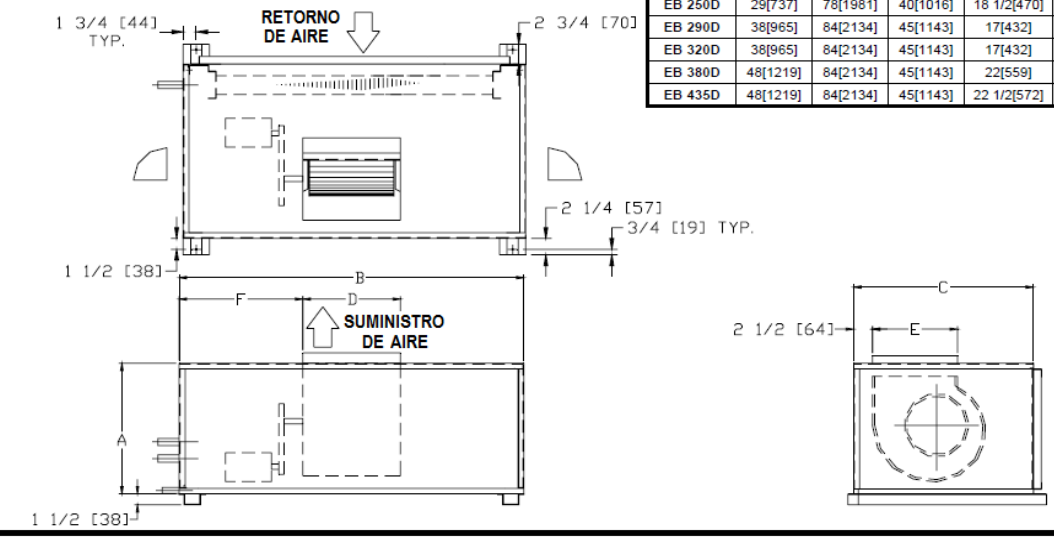

Notas: 1).- Todas las dimensiones están en pulg. [mm].
2).- Las unidades muestran conexiones de tuberías en lado derecho.

DATOS DE DIMENSIONES

UNIDADES EVAPORADORAS

EB 480D, 510D, 570D, 640D, 700D, 760D

Modelo	A	B	C	D	E	F
EB 480D	68[1727]	84[2134]	66[1676]	25[635]	25[635]	34[864]
EB 510D	68[1727]	84[2134]	66[1676]	25[635]	25[635]	34[864]
EB 570D	68[1727]	84[2134]	66[1676]	25[635]	25[635]	34[864]
EB 640D	78[1981]	84[2134]	66[1676]	28[711]	28[711]	34[864]
EB 700D	78[1981]	84[2134]	66[1676]	28[711]	28[711]	34[864]
EB 760D	78[1981]	84[2134]	66[1676]	28[711]	28[711]	34[864]

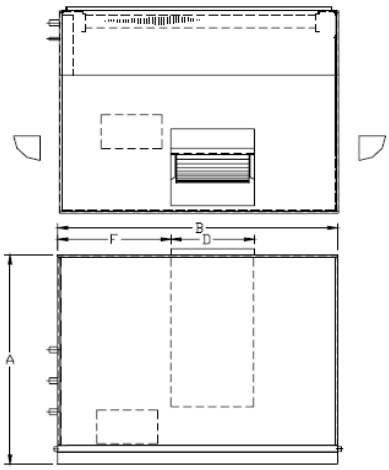

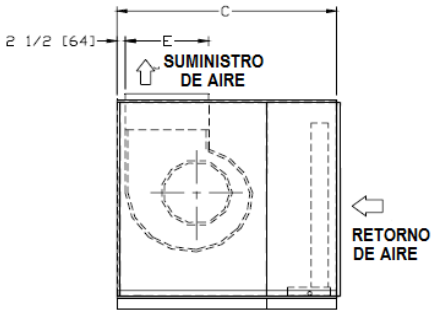

EB 800D, 890D, 960D, 1020D, 1140D, 1340D, 1520D

Modelo	A	B	C	D	E	F	G
EB 800D	62[1575]	98[2489]	80[2032]	31 1/2[800]	31 1/2[800]	39[991]	17[432]
EB 890D	62[1575]	98[2489]	80[2032]	31 1/2[800]	31 1/2[800]	39[991]	17[432]
EB 960D	62[1575]	98[2489]	80[2032]	31 1/2[800]	31 1/2[800]	39[991]	17[432]
EB 1020D	62[1575]	98[2489]	80[2032]	35 1/2[902]	35 1/2[902]	39[991]	14[356]
EB 1140D	62[1575]	98[2489]	80[2032]	35 1/2[902]	35 1/2[902]	39[991]	14[356]
EB 1340D	70[1778]	118[2997]	86[2184]	40[1016]	40[1016]	39[991]	14[356]
EB 1520D	70[1778]	118[2997]	86[2184]	40[1016]	40[1016]	39[991]	14[356]

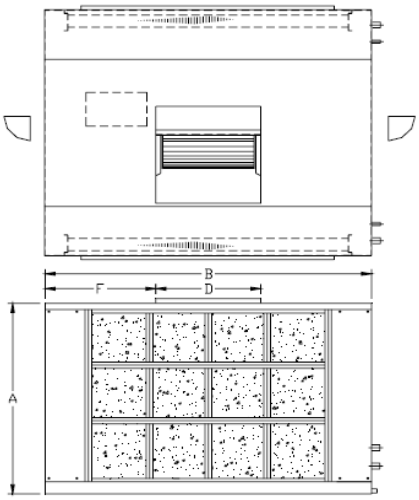

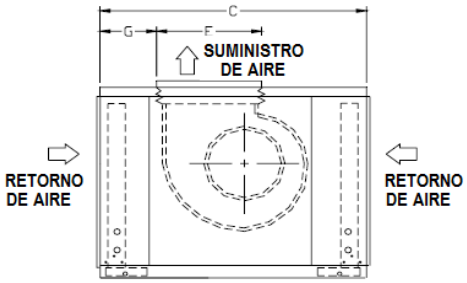

VEB 108D, 125D, 145D, 160D, 190D, 220D, 250D

Modelo	A	B	C	D	E	F
VEB 108D	54 1/2[1384]	52[1321]	25[635]	15 1/2[394]	13 1/2[343]	14 3/4[375]
VEB 125D	54 1/2[1384]	52[1321]	25[635]	15 1/2[394]	13 1/2[343]	14 3/4[375]
VEB 145D	54 1/2[1384]	52[1321]	25[635]	15 1/2[394]	13 1/2[343]	14 3/4[375]
VEB 160D	57 1/2[1461]	58 1/2[1486]	28[711]	18 5/8[473]	16[406]	15[381]
VEB 190D	57 1/2[1461]	58 1/2[1486]	28[711]	18 5/8[473]	16[406]	15[381]
VEB 220D	58 3/4[1492]	81 1/2[2070]	28[711]	18 5/8[473]	16[406]	24 3/4[629]
VEB 250D	58 3/4[1492]	81 1/2[2070]	28[711]	18 5/8[473]	16[406]	24 3/4[629]

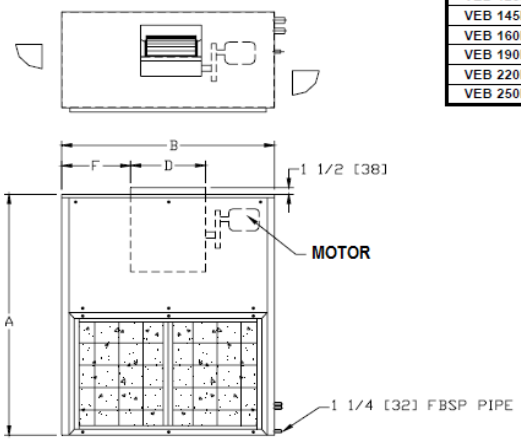

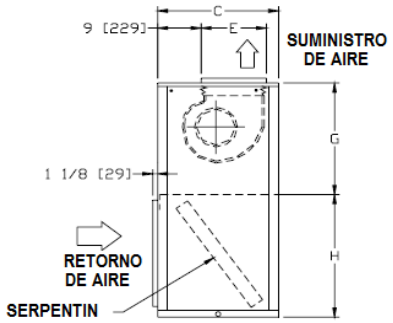

Nota: 1).- Todas las dimensiones están en pulg. [mm]
2).- Las unidades tienen las conexiones de tuberías de lado derecho.

DATOS DE DIMENSIONES

UNIDAD EVAPORADOR TIPO FLUJO LIBRE

VEB 68D-FB, 81D-FB, 95D-FB, 108D-FB, 125D-FB, 145D-FB, 160D-FB, 190D-FB, 220D-FB

Para acceder a los componetes internos

1).- Desatornille la rejilla del aire de retorno y acceda a los filtros y el serpentin
2).- Desatornille la tapa de la sección del ventilador, empuje hacia arriba para acceder al conjunto del ventilador
3).- Desatornille el panel inferior, empuje hacia arriba y acceda al compresor (es), condensador (es), y controles.

Model	A	B	*C	P
VEB 68D-FB	48 [1219]	22 [559]	79 [2007]	29 [737]
VEB 81D-FB	48 [1219]	22 [559]	79 [2007]	29 [737]
VEB 95D-FB	48 [1219]	22 [559]	79 [2007]	29 [737]
VEB 108D-FB	56 [1422]	24 [610]	81 [2057]	29 [737]
VEB 125D-FB	61 [1549]	24 [610]	81 [2057]	29 [737]
VEB 145D-FB	61 [1549]	24 [610]	81 [2057]	29 [737]
VEB 160D-FB	61 [1549]	30 [762]	86 [2184]	29 [737]
VEB 190D-FB	72 [1829]	30 [762]	86 [2184]	33 [838]
VEB 220D-FB	72 [1829]	30 [762]	86 [2184]	33 [838]

Nota: 1).- Todas las dimensiones están en pulg. [mm]
2).- Agrege 1" [25 mm] a las unidades de autotransformador.

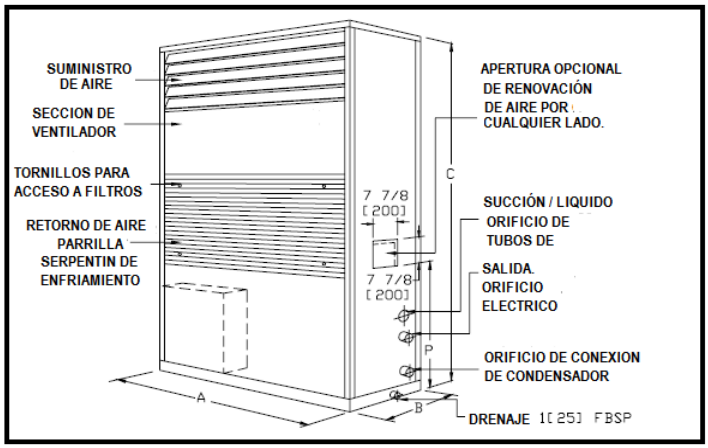

DIAGRAMA DE CABLEADO TIPICO

Con la opción IEC en linea

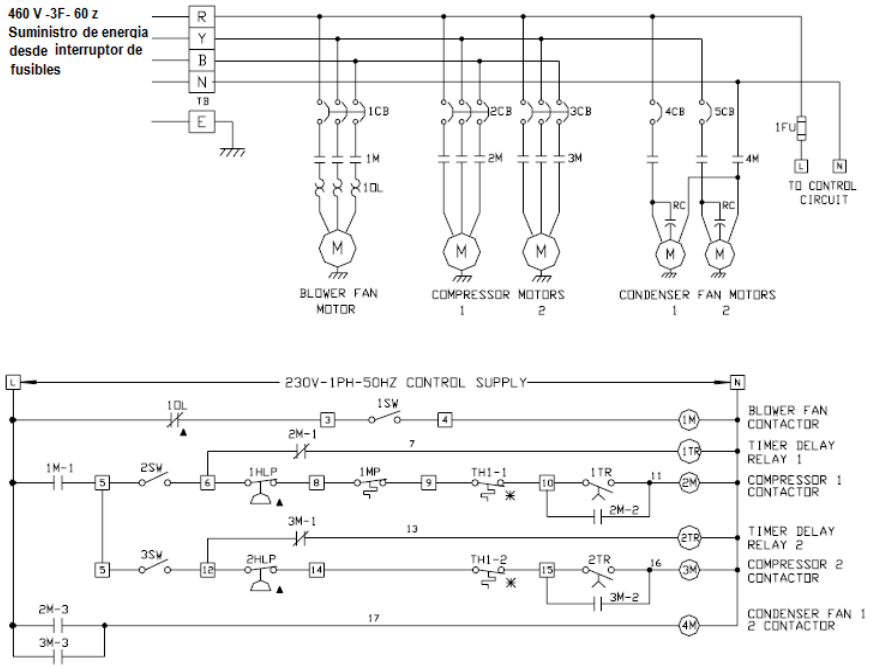

SIMBOLOGÍA

M	CONTACTOR
CB	CIRCUITO DE PROTECCIÓN
CCH	CALENTADOR DE CARTER
FLA	AMP. A PLENA CARGA
FU	FUSIBLE
HLP	CONT. DE ALTA PRESIÓN.
LRA	AMP. A ROT. BLOQUEADO
MCA	AMP. MINIMO
MFS	MAXIMO FUSIBLE
MP	PROTECCIÓN DE MOTOR
MRA	AMP. MAXIMO DE TRABAJO
NRA	AMP. NOMINAL DE TRABAJO
TR	RELOJ DE RETARDO
OL	PROTECCIÓN TÉRMICA
RC	CAPACITOR DE TRABAJO
SW	INTERRUPTOR
TB	BLOK TERMINAL
TH	TERMOSTÁTO

✳ OFERTA DE CAMPO
▲ RESTABLECIMIENTO MANUAL
—— ALAMBRADO DE CAMPO
—— ALAMBRADO DE FABRICA

GUÍA DE ESPECIFICACIONES

1 GENERAL

La unidad empaquetada enfriada por aire incluirá compresor (es), evaporador y serpentines del condensador con ventiladores, tuberías de refrigeración, componentes eléctricos y cerramiento de gabinete en una sola pieza.

La unidad condensadora enfriada por aire consistirá en compresor (es) serpentín condensador; hélice ventilador (es) con motor y conjunto de accionamiento; seguridad y controles de operación.

La sección del evaporador consistirá en conjunto de ventilador y motor; serpentín con válvula de expansión directa; y un marco de filtro para filtros planos. Las unidades deben ser capaces para operar hasta 115 ° F [46 ° C] de temperatura ambiente sin falla.

2 GABINETE

El gabinete de la unidad se construirá a partir de calibre de acero galvanizado con pintura epoxi para excelente acabado, resistencia a la intemperie y corrosión resistencia hasta 1000 horas de prueba de niebla salina de acuerdo con ASTM B-117.

La sección del evaporador deberá ser de 1/2 "[13 mm] de grosor x 1 1/2 lb / ft³ [24 kg / m³] (hasta EB 760DP) y 1 "[25mm] x 1 1/2 lb / ft³ [24kg / m³] (EB 800DP y superior) pared única gruesa y forrada con una densidad mínima de 2lbs / ft3 [32kg / m3] teniendo conductividad térmica de 0.0346 W / m.k [0.24 Btu.in/ft2.h.oF] Aislamiento acústico de fibra de vidrio. El aislamiento debe ser resistente al fuego de la Clase O (BS 476 Parte 6, 7). Se proporcionarán puertas de acceso para un fácil mantenimiento y mantenimiento de la unidad interna partes.

3 TUBERIAS DE REFRIGERACIÓN Y COMPRESOR

El (los) compresor (es) debe (n) deslizarse, enfriarse por gas refrigerante y montarse en la base a través de aisladores de vibración. 1, 2, 3 o 4 circuitos de refrigeración se canalizarán con tubos de cobre e incluirán una válvula de expansión con ecualizador externo, filtro secador, mirilla, accesorios de presión de reinicio manual, control de alta presión y desconexiones automáticas de baja presión, así como carga / acceso puertos en cada circuito. Los compresores cumplen con los estándares reconocidos internacionalmente CE y UL.

4 SERPENTIN EVAPORADOR

El serpentín del evaporador debe ser aspirada a través del diseño de aire para una distribución uniforme del aire. El serpentín evaporador debe ser de construcción de calidad de 3/8 "OD (modelo ACCS 68P a 570P) y 1/2" DE (modelo ACCS 640P y superior) de tubo de cobre sin costura, unida mecánicamente a aletas de aluminio con placas de serpentín galvanizadas. El serpentín no debe tener fugas de fábrica y debe someterse a prueba de presión a 450 psig [31 bar] bajo el agua. Se debe proporcionar una bandeja de drenaje galvanizada y pintada para cubrir todo el área de la serpentín. La bandeja de drenaje debe diseñarse para incorporar la canaleta inclinada para la eliminación completa del condensado.

5 VENTILADOR DE EVAPORADOR Y MOTOR

El ventilador del evaporador debe ser accionado por correa (modelo EB 68 a 145P) y accionado por correa (modelo EB160 y superior), doble entrada doble ancho (DIDW) curvada hacia adelante.

Todos los ventiladores están equilibrados estática y dinámicamente para garantizar un funcionamiento silencioso y un funcionamiento suave.

Se debe proporcionar una transmisión de ventilador de correa trapezoidal de servicio pesado con poleas de hierro fundido enchavetadas y aseguradas al eje del ventilador (modelo EB 160 y superior).

Los motores deben ser de refrigeración por ventilador totalmente cerrado (TEFC) con calificación de caja IP55, 4 polos con aislamiento de clase F. Los motores deben montarse en un marco de motor ajustable.

Las poleas del motor deben ser de hierro fundido, enchavetadas y aseguradas al eje del motor (modelo EB 160 y superior).

6 BOBINA DE CONDENSADOR

El serpentín condensador debe enfriarse con aire con un circuito de subenfriamiento integral, construido a partir de una fila escalonada de un tubo interno de cobre ranurado interior de 3/8 "de Diámetro Interior, unida mecánicamente a aletas de aluminio con placas de serpentín galvanizadas. El serpentín no debe tener fugas de fábrica y debe someterse a pruebas de presión a 650 psig [45 bar] bajo el agua.

7 VENTILADOR CONDENSADOR Y MOTOR

El ventilador del condensador debe ser del tipo de hélice de accionamiento directo que descarga aire verticalmente hacia arriba. Los ventiladores del condensador deben estar construidos con cuchillas resistentes a la corrosión y equilibrados estática y dinámicamente.

Los motores de los ventiladores del condensador deben ser de refrigeración del ventilador totalmente cerrado (TEFC) con clasificación de protección IP55, 6 polos con aislamiento de clase F y cableados al panel de control de la unidad (modelo ACCS 108P y superior).

El conjunto del ventilador del condensador debe estar provisto de un protector de ventilador de alambre de acero de calibre grueso y resistente a la corrosión.

8 PANEL DE CONTROL

El gabinete del panel de control montado en la unidad debe estar construido de acero galvanizado de calibre grueso con pintura epoxi para un excelente acabado, resistencia a la intemperie y resistencia a la corrosión.

El recinto debe cumplir con IP54. Se debe proporcionar una puerta de acceso con bisagras y cerradura para facilitar el acceso y la seguridad.

El panel de control se cableará sin arrancador y control.

9 OPCIONES

9.1 Puente de gas caliente

GUÍA DE ESPECIFICACIONES

El circuito de refrigerante (aplicable solo al sistema de refrigeración 'primero en salir') debe estar provisto de un sistema de derivación de gas caliente para baja carga y baja condición ambiental (protección contra congelación del evaporador).

9.2 Materiales de la aleta del serpentín del evaporador
En lugar de aleta de aluminio estándar, aleta alternativa material y / o recubrimiento protector incluyen,

- Aleta de aluminio con recubrimiento hidrófilo
- Aleta de aluminio con revestimiento Airestec

9.3 Materiales de la aleta de serpentín condensador
En lugar de aleta de aluminio estándar, aleta alternativa material y / o recubrimiento protector incluyen,

- Aleta de aluminio con recubrimiento hidrófilo
- Aleta de aluminio con revestimiento Airestec

9.4 Servicio de descarga / succión / línea de líquido Válvulas
Se proveerán válvulas de servicio en cada línea de refrigerante para la comodidad del servicio.

9.5 Aislamiento de Elastómero de Célula Cerrada ½ "(modelo ACCS 68P a 145P) y 1" (modelo ACCS160P y superior) aislamiento de elastómero de celda cerrada (Insulflex®) en lugar del aislamiento de fibra de vidrio estándar. El aislamiento de elastómero de celda cerrada debe cumplir con la norma de resistencia al fuego Clase O (BS476 Parte 6) y Clase 1 (BS476 Parte 7).

9.6 Carcasa de fibra de vidrio de doble pared de 1 "(sección del evaporador)
Se proporcionará una carcasa de fibra de vidrio de doble pared de 1 "en lugar de una carcasa de fibra de vidrio de una sola capa (modelo ACCS 160P y superior).

9.7 Serpentín de agua caliente
Se proporcionará serpentín de agua caliente para fines de calefacción (el agua caliente debe suministrarse en el campo).

9.8 IEC DOL (sin UL)
El gabinete del panel de control montado en la unidad se construirá con acero galvanizado de calibre grueso con pintura epoxi para un excelente acabado, resistencia a la intemperie
y resistencia a la corrosión.
El recinto debe cumplir con IP54. Se debe proporcionar una puerta de acceso con bisagras y cerradura para facilitar el acceso y la seguridad. El panel de control debe estar cableado de fábrica e incluir compresor, motor del ventilador del evaporador y condensador
interruptor y contactores del motor del ventilador, compresor
y relés de sobrecarga térmica del motor del ventilador del evaporador, relé de retardo anti-reciclaje, fusibles del circuito de control, bloques de terminales del circuito de control y alimentación y características Controles de 230V con fuente de alimentación 380-415V / 3PH / 50HZ (+ Neutral) o 115V / 230V / 24V con 208V-230V / 380 / 460V-3PH-60HZ potencia \ suministro.

9.9 Controlador Carel
Se proporciona un termostato montado en el panel para que la unidad controle y mantenga la temperatura ambiente a un nivel o punto de ajuste constante.

9.10 Luces indicadoras
Indicación proporcionada para el disparo a alta presión y el funcionamiento del compresor.

9.11 UVR / Protección contra fallas de fase
El relé de falla de fase se proporciona para protección contra sobretensión, bajo voltaje y pérdida de fase.

9.12 Interbloqueo de puerta El aislador entrante principal entrante se proporciona para aislar la fuente principal de alimentación entrante de la unidad.

Malaysia

Lot 5755-6, Kidamai Industrial Park,
Bukit Angkat,
43000 Kajang,
Selangor Darul Ehsan,
Malaysia

Tel: +603-8924 9000
Fax: +603-8739 5020

China

No. 1 Dunham-Bush Road,
Laishan District,
Yantai,
Shandong Province,
China 264003

Tel: +86-535-658 8999
Fax: +86-535-658 1999

United Kingdom

8 Downley Road,
Havant,
Hampshire,
England PO9 2JD

Tel : +44-23-9247 7700
Fax: +44-23-9245 0396

United Arab Emirates

Office # 2606,
Fortune Executive Towers,
Cluster T1, Jumeirah Lake Tower
Dubai, UAE

Tel: +971-4-443 9207
Fax: +971-4-443 9208

South Africa

No. 57 Sovereign Drive
Route 21 Corporate Park
Irene, Pretoria
South Africa

Tel: +27-12-345 4202
Fax: +27-12-345 4203

Singapore

2 Kallang Pudding Road
#07-07 Mactech Building
Singapore 349307

Tel: +65-6842 2012
Fax: +65-6842 2013

Indonesia

The Vida Building 7th Floor
Jl. Raya Pejuangan No. 8 Kebon Jeruk
Jakarta 11530, Indonesia

Tel: +62-21-2977 8100
Fax: +62-21-2977 8001

Thailand

1 QHouse Lumpini,
27th Floor, South Sathorn Road,
Tungmahamek, Sathorn,
Bangkok Thailand 10120

Tel: +66-0-2610 3749
Fax: +66-0-2610 3601

Vietnam

10th Floor, Nam A Bank Tower,
201-203 Cach Mang Thang 8 Street,
District 3, Ho Chi Minh City,
Vietnam

Tel: +84-8-6290 3108
Fax: +84-8-6290 3109

Please Scan Here

for quick link to Dunham-Bush website

DUNHAM-BUSH®

info@dunham-bush.com
www.dunham-bush.com

Products that perform...By people who care

Manufacturer reserves the right to change specifications without prior notice.

M-S-0327A-0415